solo®

Инструкция
по эксплуатации

Электрокусторез 165/167

Внимание: Перед началом использования внимательно прочтите эту инструкцию по эксплуатации и обратите особое внимание на указания по технике безопасности!

Декларация о соответствии

Фирма SOLO Kleinmotoren GmbH, Штуттгартер штрассе 41, D-71069, Зиндельфинген,
заявляет настоящим, что следующая машина
Наименование продукта: Электрокусторез
Серия/ тип **165/167**
соответствует нормам следующих Директив Европейского Союза (для машин): 98/37/EC, 2000/14/EC 2006/95/EC и 89/336/EEC (измененной в соответствии с директивой 92/31/EEC).
Заявленный уровень шума (по 2000/14/EG) 97 дБ(А)
Измеренный уровень шума (по 2000/14/EG) 95 дБ(А)

Эта Декларация соответствия теряет силу, если изделие перестроено или изменено без согласования с производителем.

Зиндельфинген, 25 апреля 2007 года
SOLO Kleinmotoren GmbH

Вольфганг Эммерих
Исполнительный директор

Введение

Мы поздравляем Вас с приобретением электрокусторeза и надеемся, что Вы будете довольны этой современной машиной.

Применение высококачественных материалов в сочетании с инновационными технологиями фирмы СОЛО гарантируют длительный срок службы электрокусторeза и высокие эксплуатационные характеристики.

Перед использованием внимательно прочтите эту инструкцию по эксплуатации и, прежде всего, обратите внимание на указания по технике безопасности.

Для сохранения работоспособности Вашего электрокусторeза в течение длительного времени Вам следует точно соблюдать инструкцию по техническому обслуживанию.

Если после изучения этой инструкции по эксплуатации у Вас возникнут какие-либо вопросы, Вы можете обратиться за помощью к продавцу, у которого приобрели электрокусторез.

Упаковка

Упаковка служит для защиты изделия от повреждений при транспортировке, изготовлена из картона, который может быть неоднократно использован или переработан.

Важно:

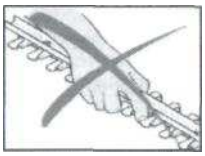

Для достижения превосходной стрижки ножи чрезвычайно острые.
Никогда не допускайте контакта незащищенных участков тела с движущимися лезвиями.

Символы

При чтении инструкции по эксплуатации Вы встретитесь со следующими символами:

Перед использованием и проведением любых операций по обслуживанию, сборке и чистке мотокусторeза внимательно прочитайте инструкцию по эксплуатации.

Используйте средства защиты зрения и слуха

Работайте в защитных перчатках

Работайте в прочной обуви с нескользящей подошвой, предпочтительно в специальной защитной обуви

Будьте особо внимательны

Немедленно выньте вилку из розетки при повреждении кабеля или удлинителя

Никогда не используйте этот электроприбор в дождь

От электрического оборудования нельзя избавляться как от производственных отходов, оно и все его принадлежности должны быть утилизированы в соответствии с нормами для электрооборудования

Содержание

1. Указания по технике безопасности **5**

1.1 Общие указания по безопасности **5**

1.2 Рабочая одежда **5**

1.3 При транспортировке **6**

1.4 Удлинитель **6**

1.5 Перед использованием **6**

1.6 Обслуживание чистка и ремонт **6**

1.7 При работе **6**

2. Комплект поставки **7**

3. Основные детали конструкции **7**

4. Использование электрокусторeза **8**

4.1 Область применения **8**

4.2 Правила пользования электрокусторезом **8**

4.3 Декоративная стрижка **9**

5. Указания по эксплуатации и обслуживанию **10**

7.1 Режущий нож **10**

7.8 Подготовка к хранению и хранение **10**

6. Технические данные **10**

1. Указания по технике безопасности

1.1 Общие указания по безопасности

Используйте электрокусторез лишь по назначению, для подрезания зеленых ограждений, кустов и кустарников. Никогда не используйте его не по назначению.

Перед эксплуатацией внимательно прочитайте инструкцию по эксплуатации. Несоблюдение инструкций безопасности может привести к риску для жизни. Инструкция должна быть доступна вам в любое время, для ознакомления с возникающими вопросами. Все кто будет работать с электрокусторезом должны быть ознакомлены с данной инструкцией.

- Оператор, работающий электрокусторезом, отвечает за безопасность посторонних, находящихся в рабочей зоне.
- Лица моложе 18 лет не должны работать с электрокусторезом; исключение составляет молодежь старше 16 лет, обучающаяся под надзором специалиста.
- Давать электрокусторез в пользование можно только лицам, имеющим опыт обращения с ним. При этом следует передавать им и инструкцию по эксплуатации.
- Работа с электрокусторезом требует большой внимательности и сосредоточенности.
- Лицо, работающее с электрокусторезом, должно быть в хорошем физическом состоянии. Усталость или болезнь ведут к невнимательности и неосторожности.
- Все работы следует выполнять спокойно и осмотрительно.
- Никогда не работать в состоянии алкогольного опьянения или под воздействием лекарственных препаратов.
- Электрокусторезом должен обслуживаться (управляться) только одним человеком.
- В окружности 15 метров не должно быть посторонних лиц. Особое внимание обращайте на детей и животных.
- При приближении человека или животного немедленно остановите машину и режущий инструмент.
- Во время работы всегда держите мотокусторез двумя руками. При работе занимайте устойчивое положение.
- Работайте только при хорошей видимости и освещенности. Обращайте особое внимание на состояние почвы, чтобы не поскользнуться.
- Никогда не работайте на неустойчивых почвах. Ввиду опасности споткнуться обращайте внимание на такие препятствия, как пни, корни, ямы и т. п.
- Соблюдайте особую осторожность при работе на косогорах и склонах.
- Все части тела следует держать вдали от режущего инструмента.
- Применяйте рекомендуемые приемы работы.
- Убедитесь, что электрокусторез находится в полном порядке перед началом работы.
- Ремонт должен производиться только специалистом авторизованного сервисного центра.
- Убедитесь, что все соединения хорошо затянуты перед началом работы.
- При обнаружении каких-либо повреждений устраните их до начала работы.
  Используйте только оригинальные, рекомендованные заводом-изготовителем запасные части.

1.2 Рабочая одежда

Во избежание травмирования головы, глаз, рук, ног, а также вредного воздействия на слух следует носить описываемые ниже средства защиты:

- Одежда должна быть удобной, т.е. плотно прилегающей, но не мешающей работе. Не носите рабочие плащи, коротки брюки, сандалии, а также платки, галстуки, украшения и т.п., которые могут зацепиться за кусты или ветви деревьев.
- Защищайте лицо и глаза защитной маской или защитными очками.
- Во избежание вредного влияния на слух следует носить надлежащие индивидуальные средства защиты от шума (наушники, капсюли и т. п.).
- При длинных, до плеч, волосах следует носить сетку для волос или подобное ей средство удержания волос.
- Носите рабочие перчатки с нескользящей поверхностью захвата.
- Носите прочную обувь с нескользящей подошвой (лучше всего защитные ботинки).

1.3 При транспортировке

- Перед транспортировкой обязательно остановите двигатель!
- Никогда не переносите и не транспортируйте электрокусторез с двигающимся режущим ножом.
- Перед транспортировкой одевайте на режущий нож специальный защитный кожух.

1.4 Удлинитель

- В таблице указаны минимальные соотношения длинны кабеля к его поперечному сечению. Никогда не используйте кабели с меньшым соотношением длины к сечению как удлинитель.

  - Место соединения кабелей должно быть изготовлено из резины или покрыто ею.
  - Перед использованием кабеля его необходимо полностью размотать.

Длинна кабеля	Рекомендуемое поперечное сечение кабеля
7м	1,2мм^2
15м	1,6мм^2
45м	2,0мм^2

- Проверьте, есть ли необходимое напряжение в сети для нормальной работы электроприбора.
- Розетка должна быть защищена, по крайней мере плавящимся предохранителем 10А-16А.
- Для вашей личной безопасности мы рекомендуем использовать 30мА автоматический выключатель.

1.5 Перед использованием

Перед использованием электроприбора убедитесь в его работоспособности:

- Выключатель ON/OFF должен свободно нажиматься и и легко возвращаться в положение остановки.
- Режущий инструмент и защита должны находиться в отличном состоянии.
- Кабель, который является частью оборудования, должен находиться в отличном состоянии. Если проверка показывает любые неисправности, повреждения или уменьшение эффективности работы машины, не начинайте работу. Обратитесь при необходимости в специализированный сервисный центр.

1.6 Обслуживание, чистка и ремонт

Выполняйте только те операции, по обслуживанию и ремонту, которые описаны в этом руководстве. Любые другие работы будет выполнять специализированный сервисный центр.

- Перед чисткой, обслуживанием или ремонтом, всегда останавливайте двигатель и вынимайте вилку из розетки.
- При любом ремонте используйте только оригинальные запчасти.
- Не используйте для чистки шланг с водой.

1.7 При работе

- Выполняйте работу при дневном свете или соответствующем искусственном освещении.
- В зоне выполнения работ не должны находиться посторонние лица или животные.
- Использовать электрокусторез можно только для предусмотренных в инструкции работ, и ни для каких других!
- Электрокусторез должен обслуживаться (управляться) только одним человеком.
- В окружности 15 метров не должно быть посторонних лиц. Особое внимание обращать на детей и животных.
- При приближении человека или животного немедленно остановите машину и режущий инструмент.
- После выключения двигателя режущий инструмент, в течение некоторого времени продолжает двигаться. Поэтому после остановки двигателя убедитесь в том, что режущий инструмент остановился.
- Во время работы всегда держите электрокусторез двумя руками. При работе занимать устойчивое положение.
- Работайте только при хорошей видимости и освещенности. Обращайте особое внимание на состояние почвы, чтобы не поскользнуться.
- Никогда не работайте на неустойчивых почвах. Ввиду опасности споткнуться обращайте внимание на такие препятствия, как пни, корни, ямы и т. п.
- Соблюдайте особую осторожность при работе на косогорах и склонах.
- Все части тела следует держать вдали от вращающегося режущего инструмента.

- Применяйте правильные приемы резания (стрижки).
- Перед любым прикосновением к режущему инструменту останавливать двигатель, в том числе и тогда, когда нужно устранить забивание или заклинивание режущего инструмента.
- При выполнении операций с режущим инструментом высокая опасность травмирования.

Первая помощь

Аптечка первой помощи должна быть всегда при вас. Немедленно замените материалы, которые вы использовали.

2. Комплект поставки

В комплект поставки входят:

- Электрокусторез
- Защитный кожух ножа
- Инструкция по эксплуатации

3. Основные детали конструкции

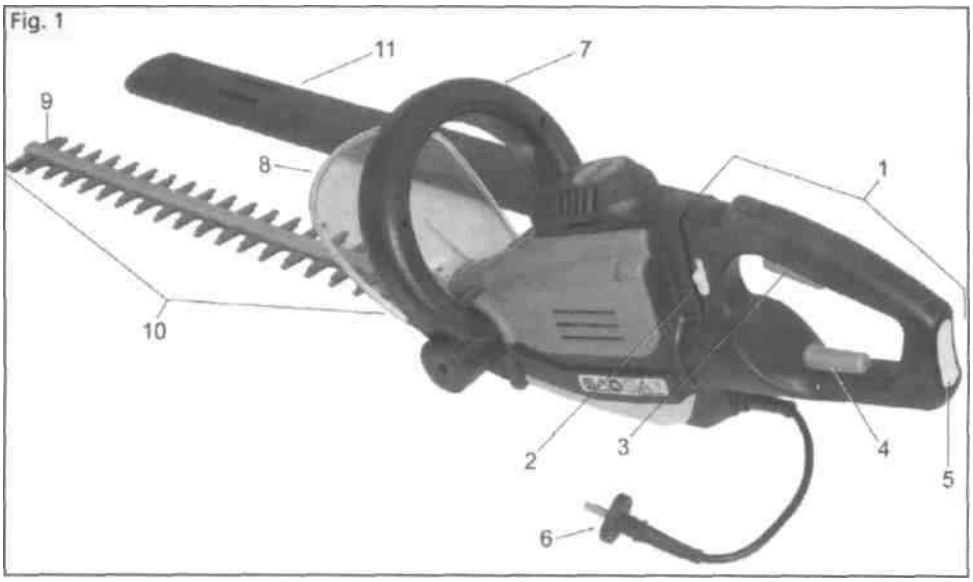

1. Задняя ручка
2. Стопорный рычаг (для фиксации положения задней ручки)
3. Основной выключатель
4. Вспомогательный включатель/выключатель А на задней ручке
5. Крепление для удлинителя
6. Штекер
7. Передняя ручка / выключатель безопасности / вспомогательный выключатель В
8. Защитный щиток руки
9. Противоударная защита
10. Режущий нож
11. Защитный кожух ножа

Информационная наклейка:

Модель

Серийный номер

Год выпуска

4. Использование электрокусторeза

Перед использованием электрокусторeза очистите и смажьте ножи при помощи масла. Мы рекомендуем: чистку с помощью "SOLO Universal-Reiniger (Очиститель)" (00 83 116), смазывание с "SOLO maintenance and care oil" (00 83 163). Никогда не используйте жир.

4.1 Область применения

Используйте электрокусторeз только для стрижки живой изгороди, кустов и кустарников. Никогда не используйте электрокусторeз не по назначению.

Максимальная толщина обрезаемых веток зависит от типа живой изгороди, кустов и кустарников, ее возраста, влагосодержания, плотности.

Толстые ветки обрежьте секатором перед тем как будете использовать электрокусторeз.

Защита окружающей среды:

Придерживайтесь всех требований по защите окружающей среды действующих в данном регионе.

Избавляйтесь от продуктов резания в экологически ответственной манере (например, используйте их как компост).

4.2 Правила пользования электрокусторезом

Соблюдайте все правила техники безопасности при использовании электроприбора.

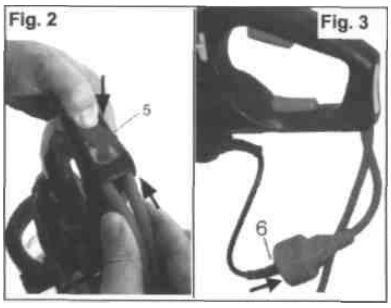

Включение в сеть

Закрепите кабель удлинителя в креплении (5) и соедините штекер (6) с удлинителем. Для отключения удлинителя всегда вытягивайте штекер из розетки, никогда не тяните за кабель для вытягивания штекера из розетки.

Кнопка запуска/остановки

Работать кусторезом необходимо двумя руками. Из соображений безопасности прибор можно включить тогда, когда одна рука управляет главным выключателем (3) в то время, когда другая рука управляет или выключателем безопасности или вспомогательным выключателем.

Чтобы выключить устройство, отпустите любой из этих двух выключателей.

Стандартное положение:

Одна рука управляет главным выключателем (3) на задней ручке; другая рука управляет выключателем безопасности / вспомогательным выключателем В на передней ручке (7).

Альтернативное положение ,для увеличения диапазона:

Кусторез удерживается обеими руками за заднюю ручку. Одна рука управляет главным выключателем на задней части ручки, в то время как другая рука управляет выключателем безопасности/вспомогательным выключателем А(4) на основании задней ручки.

Эргономическое положение задней ручки

Для того, чтобы перевести заднюю рукоятку в удобное для работы положение, необходимо нажать стопорный рычаг (2), и вращая рукоятку переводим ее в нужное положение. Заднюю ручку можно переводить в пять различных положений. После смены положения задней ручки убедитесь, что она надежно зафиксирована и только после этого продолжайте работу.

Примечание: Если ручка не будет правильно закреплена, то кусторез не будет работать.

В каждом положении задняя ручка поворачивается на 15° относительно оси стрижки электрокусторeза. Это подразумевает, что кусторез может использоваться непосредственно вблизи живой изгороди.

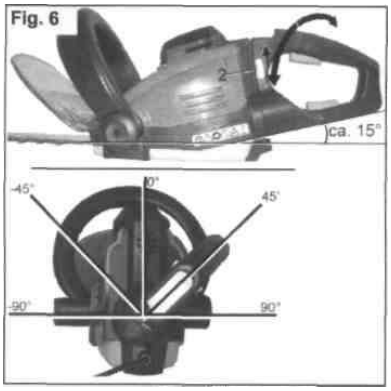

Включив двигатель, подведите кусторез к живой изгороди, роботу всегда

начинайте плавно, без ударов. Плавно перемещайте режущий нож электрокусторeза при работе.
Работайте осторожно возле проволочных заборов, чтобы не задеть режущим ножом проволоку.
Если происходят какие-либо изменения в работе кустореза, поврежден защитный щиток, в режущем ноже запутались посторонние предметы, необходимо немедленно выключить двигатель. Дождитесь, когда лезвия на режущем ноже остановятся, после чего удалите посторонние предметы с режущего ножа. Перед запуском убедитесь, что все посторонние предметы удалены с режущего ножа, и убедитесь в исправности прибора в целом.

Приемы стрижки:
Если необходимо срезать большую часть живой изгороди или кустарника, не срезайте все за один раз, а разбейте на несколько стрижек.

Стрижка верхней части живой изгороди (рис. 9)
Электрокусторез во время стрижки держите под углом (макс. 15°) относительно верхней части живой изгороди. Стригите поперек линии насаждения живой изгороди, чтобы срезанный кустарник падал на землю.

Стрижка живой изгороди сбоку (рис. 9)
Перемещайте режущий нож электрокусторeза дугообразными движениями сначала снизу вверх, а затем сверху вниз, медленно продвигаясь вдоль живой изгороди.

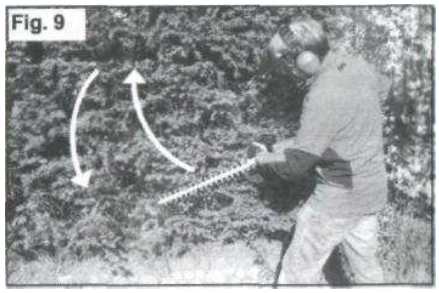

4.3 Декоративная стрижка

Трапециевидная форма живой изгороди предотвращает пожелтение листвы, расположенной в нижней части живой изгороди, из-за недостатка света.

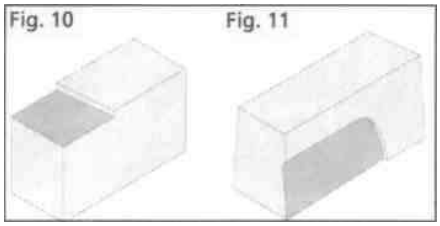

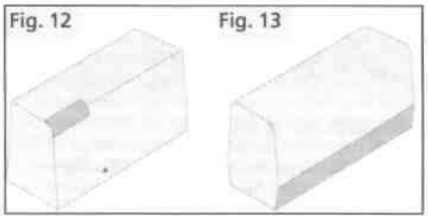

Fig.10: Сначала состригите верхнюю часть живой изгороди, достигнув желаемой высоты
Fig.11: Затем придайте живой изгороди трапециевидную форму, скос – на один метр десять сантиметров
Fig.12,13: Округлите углы живой изгороди
Правила стрижки живой изгороди:

Состригите старые отростки живой изгороди; после чего состригаются основные отростки возле основания. Для увеличения размера живой изгороди состригается молодые отростки лишь на половину. При достижении изгородью нужной высоты молодые отростки срезаются полностью.

Время стрижки:
Листья: июнь и октябрь
Иглы: апрель и август

Для ускорения роста изгороди: приблизительно каждые 6 недель начиная с мая.

5. Указания по эксплуатации и обслуживанию

Обслуживание и ремонт современных приборов требуют соответствующих знаний и профессиональной квалификации, а также использования специального инструмента и диагностического оборудования. Поэтому все работы по обслуживанию и ремонту, которые не описаны в данной инструкции и не входят в план периодического обслуживания, должны производиться только в специализированном сервисном центре.

5.1 Режущий нож

Перед использованием электрокустореза очистите и смажьте ножи при помощи масла. Мы рекомендуем: чистку с помощью "SOLO Universal-Reiniger (Очиститель)" (00 83 116), смазывание с "SOLO maintenance and care oil" (00 83 163). *Помните: Никогда не используйте жир.*

После короткого периода использования на лезвии остаются продукты кошения и их можно легко удалить с помощью ткани. Проверьте работу ножей, при этом двигатель должен быть отключен а ножи полностью остановлены. При затуплении или повреждении лезвия обратитесь в сервисный центр или обслуживающий вас магазин. Регулярно производите заточку лезвий.

5.2 Подготовка к хранению и хранение

Хранить в сухом безопасном месте, вдали от источников пламя. Пресекайте несанкционированное использование - особенно детьми.

Перед очисткой выключите двигатель и отключите от сети.

Не чистите электроприбор, водой из шланга.

- Очищайте режущий нож с помощью щетки.
- Используйте только сухую или слегка влажную ткань для уборки прибора. Никогда не используйте растворители или абразивные соединения для очистки. Перед включением в сеть убедитесь, что кусторез вытер насухо.
- Очистите и смажьте режущий нож.
  Мы рекомендуем: чистку с помощью "SOLO Universal-Reiniger (Очиститель)" (00 83 116), смазывание с "SOLO maintenance and care oil" (00 83 163). *Помните: Никогда не используйте жир.*

Защитный кожух ножа (11) может быть закреплен на стене для хранения электрокустореза.

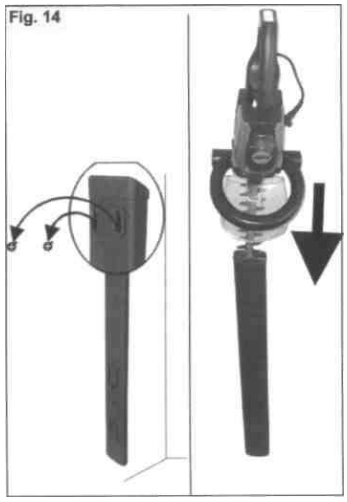

6. Технические данные

Электрокусторез/модель		165/167
Мощность двигателя	Вт	450/600
Напряжение / частота	В/Гц	240AC/50
Обороты	^{1}/мин	3200/2400
Длина режущего ножа	см	45/65
Макс. толщина ветки	мм	22/27
Вес	кг	4,0/4,2
Уровень звукового давления (EN 50144)	дБ(А)	85/84
Взвешенное эффективное ускорение(EN 50144)	м/с^2	<2,5
Класс защиты		II/DIN EN 50144/VDE 0740

ОФИЦИАЛЬНЫЙ ДИЛЕР В УКРАИНЕ:
storgom.ua

ГРАФИК РАБОТЫ:
Пн. – Пт.: с 8:30 по 18:30
Сб.: с 09:00 по 16:00
Вс.: с 10:00 по 16:00

КОНТАКТЫ:
+38 (044) 360-46-77
+38 (066) 77-395-77
+38 (097) 77-236-77
+38 (093) 360-46-77

Детальное описание товара: https://storgom.ua/product/kustorez-solo-165.html
Другие товары: https://storgom.ua/kustorezy.html