FIELDMANN®
Home & Garden Performance

FZD 5010 E

English 3–18
Čeština 19–34
Slovenčina 35–50
Magyarul 51–66
Polski 67–82
Slovenščina 83–100

Silent Shredder
USER'S MANUAL

Dear customer,
thank you very much for the trust that you have expressed!
Before putting this machine into operation, it is imperative to read this user's manual! In it, you will find all the instructions for normal operation and for achieving a long lifetime of the machine. It is imperative to adhere to all safety instructions contained in this user's manual.

CONTENTS

1. GENERAL SAFETY INSTRUCTIONS 4
   Important safety notice 4
   Packaging 4
   User's Manual 4
2. SYMBOLS 5
3. BEFORE YOU BEGIN... 6
   Operation within the scope of intended use 6
4. FOR YOUR SAFETY 6
   General safety instructions 6
   Electrical safety 7
   Maintenance 7
   Notifications specific to this machine 7
5. DESCRIPTION OF THE MACHINE 9
   Description of the machine (see Fig. 1) 9
6. ASSEMBLING THE SHREDDER 10
7. OPERATING THE SHREDDER 11
   Turning the shredder on and off (Fig. 5) 11
   Forward / reverse rotation switch (Fig. 5, point 3) 11
   Protection against overload 11
   Collection box 12
   Cutting roller cover (Fig. 1, point 11) 12
8. SETTING UP AND WORKING WITH THE SHREDDER 13
   Setting the counter-blade distance 13
   Before turning on 13
   Material that the shredder can process 13
   The shredder MUST NOT process the following types of materials: 13
9. OPERATION 14
10. MAINTENANCE 14
11. TROUBLESHOOTING 15
12. TECHNICAL SPECIFICATIONS 16
13. DISPOSAL 17
14. DECLARATION OF CONFORMITY 18

1. GENERAL SAFETY INSTRUCTIONS

Important safety notice

- Carefully unpack the product and take care not to throw away any part of the packaging before you find all the parts of the product.
- Store the product in a dry place out of reach of children.
- Read all warnings and instructions. Not following warnings or instructions may lead to injury by electrical shock, a fire and/or serious injuries.

Packaging

The product is packed in a package that prevents damage during transport. This package is a resource and so can be handed over for recycling.

User's Manual

Before you start working with the machine, read the following safety and usage instructions. Acquaint yourself with the operating elements and the correct use of the machine. Keep the user's manual in a safe place where it can be easily retrieved for future use. Save the original packaging, including the internal packing material, warranty card and proof of purchase receipt at least for the duration of the warranty. If you need to ship this machine, pack it in the original cardboard box to ensure maximum protection during shipping or transport (e.g. when moving or when sending it for repair to a service centre).

NOTE: If you hand over the machine to somebody else, do so together with this user's manual. Following the instructions in the included user's manual is a prerequisite for the proper use of the machine. The user's manual also contains operating, maintenance and repair instructions.

The manufacturer takes no responsibility for accidents or damages resulting from not following the instructions in this manual.

2. SYMBOLS

Follow the safety instructions prior to putting into operation.

Prior to putting into operation, read the user's manual and adhere to it.

Danger of amputation.

Do not reach into the funnel.

Risk from deflected objects.

Maintain a safe distance from bystanders.

If the cable is damaged or interrupted, immediately disconnect the plug from the mains.

LWA 96 dB

Power tool noise level.

ATTENTION: Do not use the shredder in humid or rainy weather and protect it against moisture.

STOP

Wait for all parts of the shredder to come to a stop.

Personal protective work aids

Use hearing protection and wear safety glasses when working with the machine.

Use solid footwear when working with the machine.

Use safety gloves when working with the machine.

Use close-fitting work clothes when working with the machine.

3. BEFORE YOU BEGIN...

Operation within the scope of intended use

- it complies with the state of science and technology and safety provisions in force at the time that it is put into operation within the scope of its intended use. The machine is intended for shredding fibrous and woody organic household and garden material. It cannot be filled with rocks, glass, metals, bones, plastic or textile waste materials.
- it is not designed for professional use. Any other use is in contradiction with the designated purpose. Operation in contradiction with the determined intended use, modifications made to the machine or the use of parts that were not pre-tested and approved by the manufacturer, may result in unforeseeable damage! All inappropriate use or any activities not described in this user's manual performed with the machine are considered to constitute prohibited misuse that is beyond the legal boundaries for the warranty of the manufacturer.

4. FOR YOUR SAFETY

General safety instructions

- For the safe operation of this machine, its users must read this user's manual and understand it before first use.
- Respect all safety instructions! If you do not adhere to the safety instructions, you are endangering yourself and others.
- Carefully store all user's manuals and safety instructions for future reference.
- If you sell or hand the machine over to somebody, unconditionally also hand over this user's manual.
- The machine must only be used when it is free of defects. If the machine or its part is damaged, it must be repaired by a professional.
- Do not use the machine in places where there is a risk of explosion or in the vicinity of flammable fluids or gasses!
- Always secure a turned off machine against it being turned on accidentally.
- Do not use a machine on which its On/Off switch does not work.
- Prevent children access to the machine! Store the machine so that it is secured against children and unauthorised persons.
- Do not overload the machine. Only use the machine for the purposes for which it was designed.
- Always use the required protective safety equipment.
- Always work very carefully and be in good physical condition: Working when tired or ill, after consuming alcohol, under the influence of medication or narcotics is dangerous because you cannot operate the machine safely.
- Do not use a heating element with a timer switch or another type of switch that automatically switches on the machine, this would represent a fire hazard.
- Take steps to ensure that children do not play with the product.
- Always adhere to valid national and international safety, health and work regulations.

Electrical safety

- The machine may only be connected to a power socket with a properly installed protective contact.
- The machine must be protected by a residual current device (FI switch) with a rated false current not exceeding 30 mA.
- Prior to connecting the machine it is necessary to ensure that the mains connection corresponds to the values for the connection of the machine.
- The machine may only be used within the indicated current, power and speed limits (see rating label).
- Do not touch the power plug with wet hands! Always pull the plug holding the connector, not the cable.
- Do not bend, crimp, clamp, pull or drive over the power cord; protect it against sharp edges, oil and heat.
- Do not lift the machine by the power cord and do not use the power cord for any other purposes.
- Prior to every use, inspect the plug and power cord.
- In the event that the power cord is damaged, immediately unplug the plug. Do not use a machine with a damaged power cord.
- If the machine is not being used, the power plug must always be unplugged.
- Ensure that the machine is turned off before plugging in the power plug.
- Always turn off the machine before unplugging the power plug.
- Make sure there is not current in the machine before transporting it.

Maintenance

- Pull the power plug out of the power socket before performing any type of work on the machine.
- Only the maintenance and troubleshooting described in this user's manual may be performed. All other work must be performed by a professional.
- Use only original spare parts. Only these spare parts are designed for the machine and appropriate. Other spare parts will not only result in the warranty becoming void but may also endanger you and your surroundings.

Notifications specific to this machine

- Do not reach into the filling funnel or the ejection chute while it is running. The machine continues to run down for approx. 5 seconds after it is turned off.
- The machine must be assembled according to the instructions before it is turned on.
- Check that all screws, bolts, nuts and other fastening components are firmly tightened and that protective elements are properly installed before turning it on.
- When working with the machine, make sure to maintain a stable and natural stance.
- Work only under good light and visibility conditions.
- The operator's clothing must be tight-fitting. Loose clothing must be eliminated. Wear solid footwear and long work pants.
- Only use the machine outdoors on a firm even surface.
- Leave sufficient free space around the machine when using it. Do not stand the machine close to a wall.
- Do not lift, tilt or transport the machine when it is running.
- Before starting the machine, check that the insertion funnel is empty.
- Never leave a running machine without supervision.
- Make sure that no foreign objects enter the machine when it is running, e.g. rocks, glass, metal, soil, plastic, etc. The could damage the motor and the cutting roller.
- If foreign objects enter the cutting mechanism or the machine makes unusual noises or vibrates unusually, immediately stop the motor and allow the machine to come to a complete stop.

- Never use the machine without the inserting funnel.
- If the shredder becomes clogged, first turn the machine off and pull the plug out of the socket and wait for the machine to come to a complete stop before removing the clogged material. Keep the On/Off switch clean and free of foreign objects.
- Never attempt to hold or remove shredded material while the cutting roller is in motion. Remove clogged shredded material only when the machine is turned off.
- Prevent direct contact with the rotating cutting roller. Keep hands and feet away from the openings when the machine is running.
- Do not insert your hands or other body parts or clothing into the filling chamber, ejection chute or in the vicinity of other moving parts.
- Always remove shredded material from the ejection zone before it accumulates. This will prevent the shredder from clogging and prevent the shredded material from entering the filling funnel by recoil and causing injuries.
- No other persons or animals may stand within the radius of 3 m around the work area as they could be injured by deflected objects.
- Do not use the machine on a tiled or concrete floor. The shredded material could deflect and cause injury.
- The symbols found on your machine must not be removed or covered over. Notifications on the machine that are no longer legible must be replaced with new ones without delay.

5. DESCRIPTION OF THE MACHINE

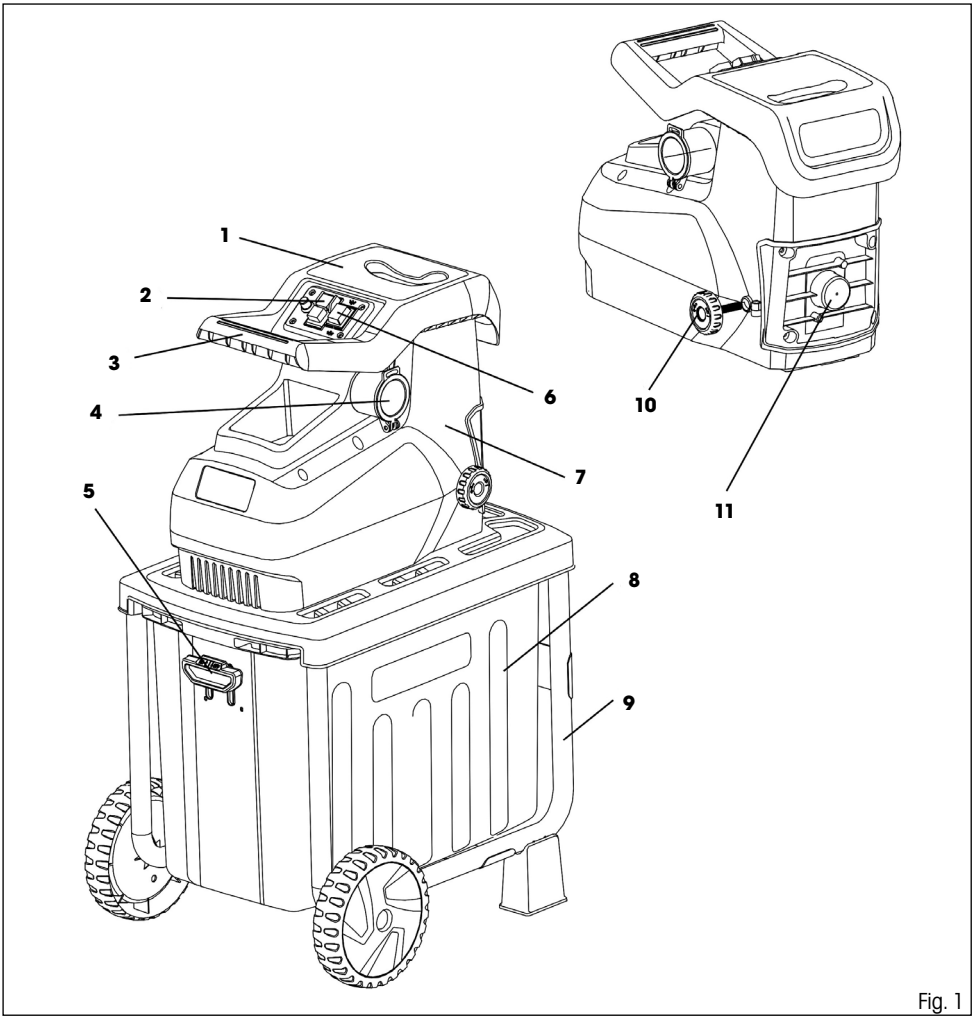

Fig. 1

Description of the machine (see Fig. 1)

1. Filling funnel
2. Power switch
3. Handle
4. Power socket
5. Collection box safety lock
6. Rotation direction switch
7. Shredder unit
8. Collection box
9. Shredder frame
10. Cutting adjustment screw
11. Cutting roller cover

6. ASSEMBLING THE SHREDDER

⚠ **ATTENTION:** Prior to performing any work on the machine, check that it is turned off and disconnected from the power supply.

1. Turn the shredder unit upside down and place it on an even floor.
   Then place the frame on it and securely attach it using the 6 included screws. Then attach the shredder legs (Fig. 2).

⚠ **ATTENTION!** Pay attention to the directional alignment of the frame. The holes for the wheel axle must be located on the same side as the handle of the shredder

2. Install the wheels as follows: (Fig. 3)
   — Attach the axle to one of the wheels.
   — Push the axle through the holes in the frame.
   — Attach the second wheel on to the axle. Secure the wheel in place by bending the cotter pin.
   — Attach the wheel cover.

3. Insert the collection box. Then secure in place with the safety lock (Fig. 4)

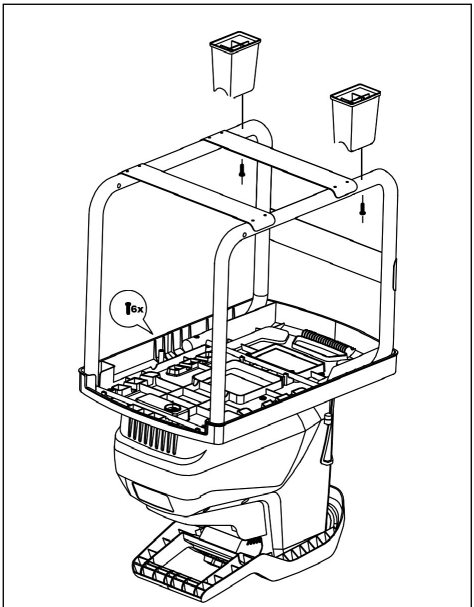

Fig. 2

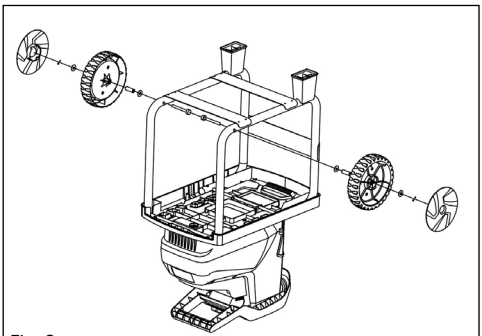
Fig. 3

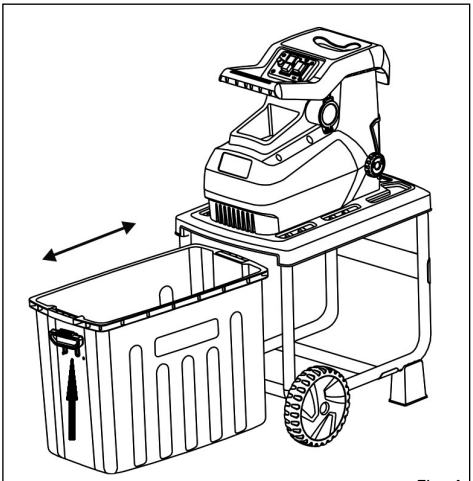
Fig. 4

7. OPERATING THE SHREDDER

⚠ **WARNING:** Before connecting the machine to a power source, always check that the switch is turned off. Connecting the machine with the switch in the on position may cause it to turn on unexpectedly and result in a serious injury.

Turning the shredder on and off (Fig. 5)

⚠ **ATTENTION:** If it is not possible to turn the switch on the machine on and off, do not work with the machine. Have faulty switches replaced at an authorised service centre.

- Press the green button to turn the machine on (Fig. 5, point 2).
- Press the red button to turn the machine off (Fig. 5, point 1).

⚠ **ATTENTION:** In the event of a power outage, the machine will turn off automatically. To turn it on again, press the green button.

Fig. 5

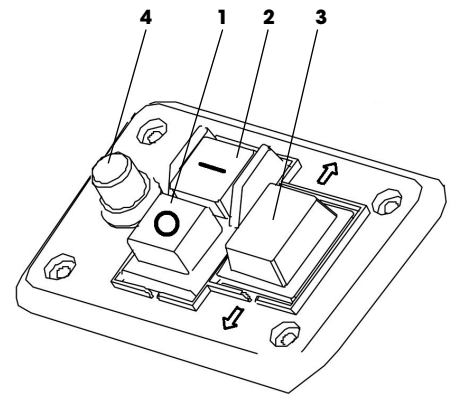

Forward / reverse rotation switch (Fig. 5, point 3)

⚠ **ATTENTION: Turn the shredder off before switching the forward / reverse rotation.**

Forward position

- Standard operation of the shredder. The cutting roller rotates forwards.

Reverse position

- The cutting roller rotates in the opposite direction for the purpose of releasing jammed material.
- To change the reverse rotation direction it is necessary to intermittently press the green button so that the roller rotates. The roller will stop automatically when the green button is released.

NOTE: To shred large branches it may be necessary to repeat the forward and reverse procedure several times. **Prior to changing the rotation direction again, always wait until the shredder comes to a complete stop.**

Protection against overload

- The shredder is equipped with overload protection (Fig.5, point 4)
- In the event of an overload, the motor protection will automatically disconnect the electrical circuit.
- To renew functionality, proceed as follows:
  1. Turn off the machine so that it is without voltage.

2. Remove the material that clogged the shredder.
3. Allow the motor to cool down for at least five minutes!
4. Press the safety fuse button (Fig. 5, point 4).
5. Reconnect the electrical power supply.
6. Turn on the shredder.

⚠ **ATTENTION:** To prevent accidents, to remove jammed objects, always use a hook or a stick.

Collection box

- Always turn the shredder off and disconnect it from the power supply before attaching or removing the collection box.
- For safety reasons, the handle of the collection box (Fig. 1, point 5) is equipped with a safety lock.
- For safe operation, check the working order of the safety lock after every two hours of work.
- Never attempt to put the safety lock of the handle out of operation.

Handle of the collection box:

Handle in the lowered position	>>>	the collection box is not locked. The safety lock is activated, the shredder cannot be started.
Handle in the raised position	>>>	the collection box is locked and the shredder is ready for work.

NOTE: The machine will not start if the collection box is unlocked. The machine will automatically turn off when the collection box is released during operation.

Cutting roller cover (Fig. 1, point 11)

⚠ **ATTENTION:**

- Make sure that the machine is turned off and disconnected from the power supply before opening the cutting roller cover.
- Be careful, the cutting roller does not stop immediately after the machine is stopped. Wait until all components have stopped moving.
- Put on protective gloves before opening the cover.
- After removing the cover, it is possible to remove the jammed material that cannot be released through the filling funnel or by reversing the motor.

8. SETTING UP AND WORKING WITH THE SHREDDER

Setting the counter-blade distance

- For effective operation, it is necessary to set the distance between the counter-blade (Fig. 6, point 2) and the cutting roller (Fig. 6, point 3). The gap between the cutting roller and the counter-blade should be as small as possible.
- A correct setting will enable the effective shredding of all branch diameters.

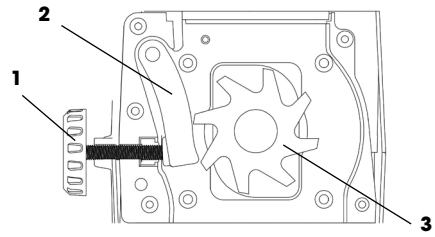

Fig. 6

Setting the distance:
- Turn on the machine.
- To pull the counter-blade towards the cutting roller, slowly turn the setting screw (Fig. 6, point 1) clockwise. Keep turning the screw until fine aluminium fillings start falling out of the ejection chute.

NOTE: Soft material or wet branches may be torn instead of being cut. This problem may also be caused by the counter-blade, which wears out after frequent use.

Before turning on

Make sure that:
- Power cords are not damaged. If there are slits or cracks on a power cord, stop work and replace it immediately.
- The machine is not damaged and all the screws are pulled tight.
- The machine is completely and correctly assembled.

Check the power supply:
- Make sure that the supply voltage corresponds to the rated voltage on the rating label and that the machine is properly grounded.
- Only use extension cords that have wires with a sufficient cross-section.

Material that the shredder can process

The shredder can process the following types of materials:
- All types of branches up to the maximum diameter specified in the technical specifications.
- Garden waste such as wilted plants or wet grass (shred alternatively with branches).

The shredder MUST NOT process the following types of materials:

- Glass, metals, plastics, rocks, ceramics, branches thicker than specified in the technical specifications, hard wood, thick wooden boards, fabrics, plastic bags, roots with soil.
- Wastes that are almost in liquid form, e.g. kitchen scraps.

9. OPERATION

- Place the material into the funnel from the right side.
- Shred branches immediately after they are cut. When they dry out, they may become very hard.
- Remove all lateral shoots from the branches if it is not possible to insert them into the shredder.
- Avoid too much shredded material from accumulating in the collection box. Regularly empty the box because accumulated shredded material may block the ejection chute.
- Do not insert material that is larger than the maximum branch diameter specified in the technical specifications.
- Shredding wet garden waste (fallen leaves) will result in clogging. To prevent clogging, alternate the waste with material containing wood.
- Soft materials or wet branches may be torn instead of being cut. This problem may also be caused by a worn out counter-blade.
- Before cleaning out the ejection chute, turn off the motor and disconnect the machine from the power supply.

10. MAINTENANCE

⚠ **ATTENTION:**

- Prior to inspecting or performing maintenance on the machine, check that it is turned off and disconnected from the power supply. Be careful, the cutting roller will not stop immediately after the machine is turned off, wait for all the parts to stop moving.
- Put on protective gloves before inspection or carrying out maintenance.
- Never use petrol, thinners, alcohol, etc. for cleaning. This could result in discolouration, deformation or cracking.
- Only use a damp cloth and soft brush for cleaning the machine.
- Do not use a hose or wash the machine with pressurised water.

After every work session, carry out the following maintenance:

- Check that all fastening screws and bolts are tightened (tighten them if necessary).
- Lubricate metal components to protect against corrosion.
- Maintain holes clean and free of dust.
- The cutting roller and counter-blade wear out over time. If necessary, inform yourself about replacement at you nearest authorised service centre.

11. TROUBLESHOOTING

⚠ **WARNING:** Prior to troubleshooting, turn the machine off, disconnect it from the power supply and wait for it to come to a complete stop.

Problem	Possible cause	Remedy
The motor will not start	No power supply	Check the power supply.
	Faulty power cord	To check, inform yourself at an authorised service centre
	Fuse against overloading was activated	Wait until the machine cools down and press the fuse button.
	The collection box safety lock (the collection box is unlocked)	Check and lock the collection box
The motor can be heard, but is not working	The cutting roller is blocked	Turn off the machine.
		Switch the forward/reverse switch to reverse rotation.
		Turn the machine on until the blockage is cleared.
		Again turn the machine off.
		Switch back to the forward rotation.
	Malfunction of a capacitor	Take the machine to an authorised service centre for repair.
The shredded material is not being pulled into the shredder	The reverse rotation direction is set.	Turn the machine off and switch the rotation direction using the switch.
	The shredded material is jammed in the filling funnel	Turn the machine off. Switch the forward/reverse switch to reverse rotation. Turn on the machine to release the shredded material, remove undesired material.
		Turn the machine off again.
		Switch back to the forward rotation.
	The shredded material is too soft or wet	Push the material into the shredder
	Incorrectly set counter-blade / cutting roller	Set the counter-blade as described in "Setting up and working with the shredder".
		In the event that the cutting roller / counter-blade is heavily worn out, replace it.
The shredded material is not cleanly chopped up	The counter-blade is not set properly	Set the counter-blade as described in the previous paragraph
The machine turns on but is blocked even by a small load and is soon shut off by the motor protection switch.	The extension cord is too long or the cross-section of its wires is too small. The power socket is too far from the power source or the cross-section of the wires in the power cord is too small	Check that the wire cross-section of the extension cord is at least 1.5 mm^2, and no longer than 25 m. If a longer power cord is used then the minimum wire cross-section is 2.5 mm^2

12. TECHNICAL SPECIFICATIONS

Rated voltage	230–240 V~/50 Hz
Rated power input	2800 W
Protection class	I
IP Code	IP24
Idle speed	46 RPM
Maximum branch diameter	45 mm
Collection box capacity	55 l
Sound pressure level (LPA)*	93 dB(A)
Sound power level (LWA)*	96 dB(A)
Weight	27.6 kg

13. DISPOSAL

INSTRUCTIONS AND INFORMATION REGARDING THE DISPOSAL OF USED PACKAGING MATERIALS

Dispose of used packaging material at a site designated for waste in your municipality.

The machine and its accessories are manufactured from various materials, e.g. metal and plastic.
Take damaged parts to a recycling centre. Inquire at the relevant government department.

This product meets all the basic requirements of EU directives that apply to it.

Changes in the text, design and technical specifications may be made without prior notice and we reserve the right to make these changes.

User s manual in the original language.

14. DECLARATION OF CONFORMITY

Manufacturer:
FAST ČR, a.s.
Černokostelecká 2111, 100 00 Praha 10, Czech Republic
VAT no: CZ26726548

Product / brand: SILENT SHREDDER / FIELDMANN

Type / model: FZD 5010E
230-240V~ 2800W IP24 46RPM

The product is inline with regulations listed below:
EC Directive for low voltage electrical equipment No.2006/95/EC
EC Council Directive 2006/42/EC Machinery
EC Directive for Electromagnetic Compatibility (EMC) No.2004/108/EC
EC Directive for RoHS 2002/95/EC

and norms:

EN 60335-1:2002+A11:2004+A1:2004+A12:2006+A2:2006+A13:2008+A14:2010+A15:2011
EN 13683:2003+A2:2011
EN 62233:2008
EN 61000-3-3:2008
EN 61000-3-2:2006
EN 55014-1:2006
EN 55014-2:1997+A1:2001+A2:2008
EN ISO 3744:1944
ISO 11094:1991

CE label: 15

Company FAST ČR, a.s. is authorized to act on behalf of manufacturer.

Place of issuance: Prague

Name: Ing. Zdeněk Pech
Chairman of the Board

Date of issuance: 14. 1. 2015

Signature:

FAST ČR, a.s.
Černokostelecká 1621, 251 01 Říčany
IČO: 26726548 tel.: +420/ 323 204 111
DIČ: CZ26726548 fax: +420/ 323 204 110

Zahradní štěpkovač
NÁVOD K OBSLUZE

Vážená zákaznice, vážený zákazníku,
děkujeme mnohokrát za projevenou důvěru!
Před prvním uvedením přístroje do provozu si bezpodmínečně přečtěte tento návod na obsluhu! Naleznete v něm všechny pokyny pro bezpečné používání a dlouhou životnost přístroje. Bezpodmínečně dodržujte všechny bezpečnostní pokyny, uvedené v tomto návodu!

OBSAH

1. VŠEOBECNÉ BEZPEČNOSTNÍ PŘEDPISY 20
   Důležitá bezpečnostní upozornění 20
   Obal 20
   Návod k použití 20
2. SYMBOLY 21
3. DŘÍVE NEŽ ZAČNETE... 22
   Použití přiměřené určení 22
4. PRO VAŠI BEZPEČNOST 22
   Všeobecné bezpečnostní pokyny 22
   Elektrická bezpečnost 23
   Údržba 23
   Upozornění specifická pro přístroj 23
5. POPIS STROJE 25
   Popis stroje (viz Obr. 1) 25
6. SESTAVENÍ ŠTĚPKOVAČE 26
7. OBSLUHA ŠTĚPKOVAČE 27
   Zapnutí a vypnutí štěpkovače (Obr. 5) 27
   Přepínač vpřed / zpětný chod (Obr. 5, bod 3) 27
   Ochrana proti přetížení 27
   Záchytná nádoba 28
   Kryt řezného válce (Obr. 1, bod 11) 28
8. NASTAVENÍ A PRÁCE SE ŠTĚPKOVAČEM 29
   Nastavení vzdálenosti protinože 29
   Před zapnutím 29
   Materiál, který může štěpkovač zpracovávat 29
   Štěpkovač NESMÍ zpracovávat následující typy materiálů: 29
9. PROVOZ 30
10. ÚDRŽBA 30
11. ŘEŠENÍ PROBLÉMŮ 31
12. TECHNICKÉ ÚDAJE 32
13. LIKVIDACE 33
14. PROHLÁŠENÍ O SHODĚ 34

1. VŠEOBECNÉ BEZPEČNOSTNÍ PŘEDPISY

Důležitá bezpečnostní upozornění

- Výrobek pečlivě vybalte a dejte pozor, abyste nevyhodili žádnou část obalového materiálu dříve, než najdete všechny součásti výrobku.
- Výrobek uchovávejte na suchém místě mimo dosah dětí.
- Čtěte všechna upozornění a pokyny. Zanedbání při dodržování varovných upozornění a pokynů mohou mít za následek úraz elektrickým proudem, požár a/nebo těžká poranění.

Obal

Výrobek je umístěn v obalu bránícím poškozením při transportu. Tento obal je surovinou a lze jej proto odevzdat k recyklaci.

Návod k použití

Než začnete se strojem pracovat, přečtěte si následující bezpečnostní předpisy a pokyny k používání. Seznamte se s obslužnými prvky a správným používáním zařízení. Návod pečlivě uschovejte pro případ pozdější potřeby. Minimálně po dobu záruky doporučujeme uschovat originální obal včetně vnitřního balicího materiálu, pokladní doklad a záruční list. V případě přepravy zabalte stroj zpět do originální krabice od výrobce, zajistíte si tak maximální ochranu výrobku při případném transportu (např. stěhování nebo odeslání do servisního místa).

POZNÁMKA: Předáváte-li stroj dalším osobám, předejte jej společně s návodem. Dodržování přiloženého návodu k obsluze je předpokladem řádného používání stroje. Návod k obsluze obsahuje rovněž pokyny pro obsluhu, údržbu a opravy.

Výrobce nepřebírá odpovědnost za nehody nebo škody vzniklé následkem nedodržování tohoto návodu.

2. SYMBOLY

Před uvedením do provozu dbejte bezpečnostních pokynů.

Před uvedením do provozu si přečtěte návod k použití a řiďte se jím.

Nebezpečí uříznutí.

Nesahejte do trychtýře.

Nebezpečí způsobené odmrštěnými předměty.

Dodržujte bezpečnou vzdálenost od kolem stojících osob.

Pokud je kabel poškozený nebo přerušený, okamžitě odpojte zástrčku ze sítě.

LWA 96 dB

Hlasitost přístroje.

POZOR: Nepoužívejte štěpkovač za vlhkého či deštivého počasí a chraňte jej před vlhkem.

STOP

Vyčkejte na zastavení všech součástí štěpkovače.

Osobní ochranné pracovní pomůcky

Při práci s přístrojem používejte ochranu sluchu a ochranné brýle.

Při práci s přístrojem používejte pevnou obuv.

Při práci s přístrojem používejte ochranné rukavice.

Při práci s přístrojem noste těsně přiléhající pracovní oděv.

3. DŘÍVE NEŽ ZAČNETE...

Použití přiměřené určení

- odpovídá stavu vědy a techniky i platným bezpečnostním ustanovením v době uvádění do provozu v rámci jeho použití přiměřenému určení. Přístroj je určen pro drcení vláknitého nebo dřevitého organického materiálu z domácnosti a zahrady. Nelze jej plnit kameny, sklem, kovem, kostmi, umělohmotnými nebo látkovými odpady.
- není koncipován pro profesionální použití. Každé jiné použití je v rozporu se stanoveným účelem. Použitím, které je v rozporu s určením, změnami na přístroji nebo použitím dílů, které nebyly přezkoušeny a schváleny výrobcem, mohou vzniknout nepředvídatelné škody! Každé nepřiměřené použití popř. všechny v tomto návodu k použití nepopsané činnosti na přístroji jsou nedovoleným zneužitím mimo zákonné hranice ručení výrobce.

4. PRO VAŠI BEZPEČNOST

Všeobecné bezpečnostní pokyny

- Pro bezpečné zacházení s tímto přístrojem si jeho uživatel musí před prvním použitím přečíst tento návod k použití a porozumět mu.
- Respektujte všechny bezpečnostní pokyny! Pokud nebudete dbát bezpečnostních pokynů, ohrožujete sebe i ostatní.
- Všechny návody k použití a bezpečnostní pokyny si dobře uložte pro pozdější použití.
- Když přístroj prodáváte nebo předáváte dál, bezpodmínečně předejte i tento návod k použití.
- Přístroj se smí používat pouze tehdy, pokud je bez závady. Pokud je přístroj nebo jeho část poškozená, musí ho opravit odborník.
- Přístroj nepoužívejte v prostorech ohrožených výbuchem nebo v blízkosti hořlavých kapalin nebo plynů!
- Vypnutý přístroj vždy zajistěte proti neúmyslnému zapnutí.
- Nepoužívejte nářadí, u něhož spínač Zap/Vyp řádně nefunguje.
- Zabraňte dětem v přístupu k přístroji! Uložte přístroj tak, aby byl bezpečně chráněn před dětmi a nepovolanými osobami.
- Nepřetěžujte přístroj. Používejte přístroj pouze pro účely, pro které byl určen.
- Používejte vždy požadované osobní ochranné vybavení.
- Pracujte vždy opatrně a v dobré fyzické kondici: Pracovat během únavy, onemocnění, požití alkoholu, pod vlivem léků a omamných látek je nezodpovědné, protože přístroj nemůžete bezpečně používat.
- Nepoužívejte topné těleso s časovým spínačem nebo s jiným spínačem, který automaticky spíná přístroj, hrozilo by nebezpeční požáru.
- Zabezpečte, aby si děti nehrály s výrobkem.
- Dodržujte vždy platné národní a mezinárodní bezpečnostní, zdravotní a pracovní předpisy.

Elektrická bezpečnost

- Přístroj se smí připojit pouze na zásuvku s řádně instalovaným ochranným kontaktem.
- Zajištění přístroje se musí provést pomocí proudového chrániče (spínač FI) s dimenzovaným chybným proudem nepřesahujícím 30 mA.
- Před připojením přístroje se musí zabezpečit, aby síťová přípojka odpovídala hodnotám pro připojení přístroje.
- Přístroj se smí používat pouze v rámci uvedených limitů napětí, výkonu a otáček (viz typový štítek).
- Nedotýkejte se síťové zástrčky mokrýma rukama! Síťovou zástrčku vytahuje vždy za konektor, ne za kabel.
- Síťový kabel nepřehýbat, nepřiskřípnout, netahat nebo nepřejíždět, chránit před ostrými hranami, olejem a horkem.
- Přístroj nezdvíhejte za kabel a kabel nepoužívejte na žádné jiné účely.
- Před každým použitím zkontrolujte zástrčku a kabel.
- Při poškození síťového kabelu okamžitě vytáhněte síťovou zástrčku. Nikdy nepoužívejte přístroj s poškozeným síťovým kabelem.
- Pokud se přístroj nepoužívá, musí být síťová zástrčka vždy vytažená.
- Před zasunutím síťové zástrčky zajistěte, aby byl přístroj vypnutý.
- Před vytažením síťové zástrčky přístroj vždy vypněte.
- Pro přepravu uveďte přístroj do stavu bez proudu.

Údržba

- Před prováděním jakýchkoliv prací na přístroji vytáhněte síťovou zástrčku ze zásuvky.
- Provádět se smí jen údržba a odstranění poruch, které popsány v tomto návodu k použití. Všechny ostatní práce musí provádět odborník.
- Používejte jen originální náhradní díly. Pouze tyto náhradní díly jsou pro zařízení konstruované a vhodné. Jiné náhradní díly mají za následek nejen ztrátu záruky, ale mohou ohrozit vás i vaše okolí.

Upozornění specifická pro přístroj

- Během provozu nezasahujte do plnicího trychtýře nebo vyhazovací šachtice. Přístroj po vypnutí ještě cca 5 sekund dobíhá.
- Před zapnutím je nutno přístroj smontovat dle předpisu.
- Před zapnutím zkontrolujte, zda jsou pevně dotažené všechny šrouby, matice a ostatní upevňovací součásti a zda jsou správně namontované ochranné prvky.
- Při práci se strojem vždy dbejte na jisté a stabilní postavení a přirozenou polohu těla.
- Pracujte jen při dobrém osvětlení a dobré viditelnosti.
- Oděv obsluhujícího musí přiléhat k tělu. Volné oděvy je třeba vyloučit. Noste pevnou obuv a dlouhé pracovní kalhoty.
- Stroj používejte pouze venku, na pevné a rovné ploše.
- Při práci nechte kolem přístroje dostatek volného prostoru. Přístroj nestavte blízko ke stěně.
- Přístroj v provozu nezdvihejte, nenaklánějte nebo nepřepravujte.
- Před spuštěním přístroje se ujistěte, že je trychtýř pro vhazování prázdný.
- Zapnutý přístroj nenechávejte nikdy bez dozoru.
- Při provozu dávejte pozor na to, aby se do přístroje nedostaly žádné cizí předměty (jako kameny, sklo, kov, zemina, plast, atd.). Mohly by poškodit motor nebo řezný válec.
- Pokud by se do řezacího ústrojí dostaly cizí předměty nebo přístroj vydával nezvyklé zvuky nebo nezvykle vibroval, okamžitě vypněte motor a nechte stroj doběhnout.

- Nikdy nepoužívejte přístroj bez vkládacího trychtýře.
- Pokud je štěpkovač ucpaný, nejprve přístroj vypněte, vytáhněte zástrčku ze zásuvky a před odstraněním ucpání počkejte na úplný klidový stav přístroje. Udržujte zapínač/vypínač čistý a bez cizích těles.
- Nikdy se nepokoušejte při pohybujícím se řezném válci přidržovat nebo odstraňovat drcený materiál. Zachycený drcený materiál odstraňujte, pouze když je stroj vypnutý.
- Zabraňte přímému kontaktu s rotujícím řezným válcem. Pokud je stroj v chodu, mějte ruce a nohy mimo otvory.
- Nestrkejte ruce nebo jiné části těla nebo oblečení do plnicí komory, vyhazovacího kanálu nebo do blízkosti jiných pohyblivých součástí.
- Drcený materiál odstraňte z vyhazovací zóny vždy předtím, než dojde k jeho nahromadění. Tak se zabrání ucpání štěpkovače nebo tomu, aby se drcený materiál dostal zpětným rázem zase do plnicího trychtýře a tím způsobil úrazy.
- V okruhu 3 m kolem pracovního prostoru, se nesmějí zdržovat jiné osoby nebo zvířata, protože by je mohly zranit odmrštěné předměty.
- Nepoužívejte přístroj na dlážděné nebo betonové ploše. Drcený materiál by se mohl odrazit a způsobit zranění.
- Symboly, které se nacházejí na Vašem přístroji, se nesmějí odstraňovat ani zakrývat. Upozornění na přístroji, která už nejsou čitelná, musí být neprodleně nahrazena novými.

5. POPIS STROJE

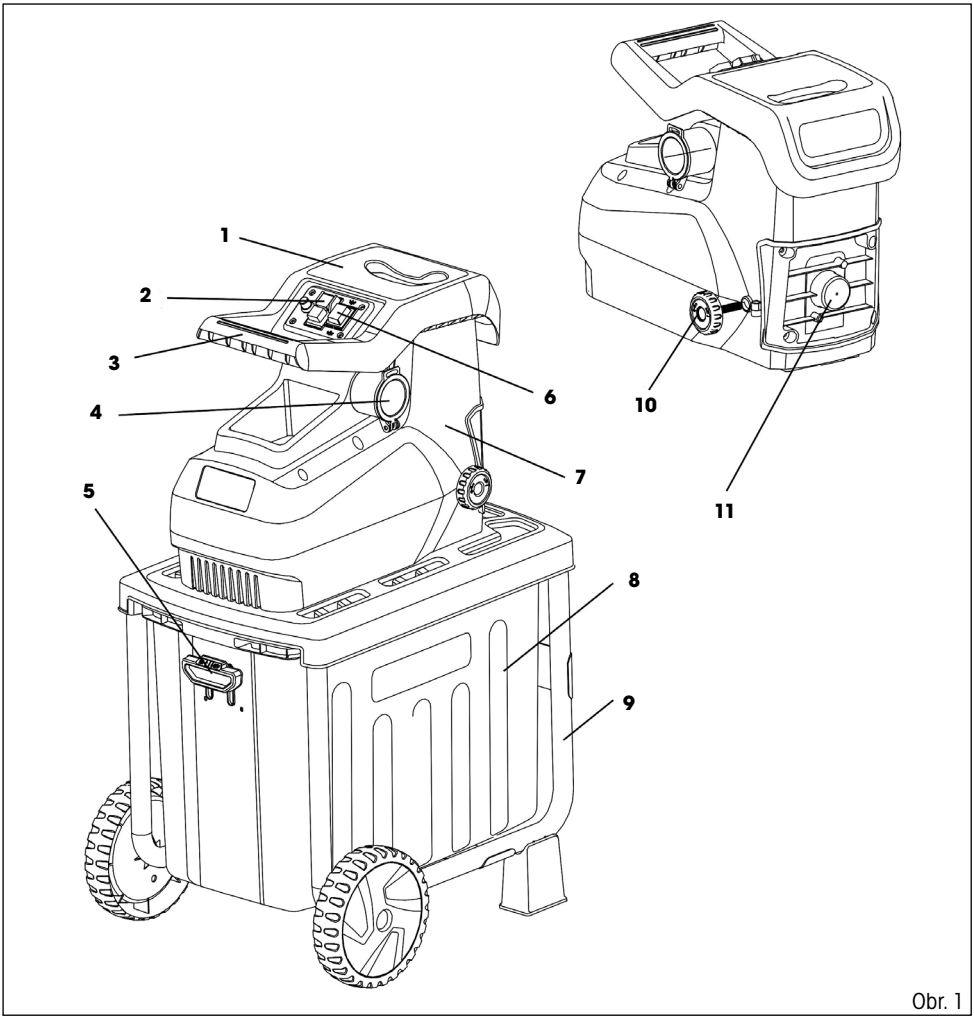

Obr. 1

Popis stroje (viz Obr. 1)

1. Plnící otvor
2. Vypínač
3. Rukojeť
4. Zástrčka
5. Bezpečnostní pojistka záchytné nádoby
6. Přepínač chodu
7. Tělo štěpkovače
8. Záchytná nádoba
9. Rám štěpkovače
10. Šroub nastavení řezu
11. Kryt řezného válce

6. SESTAVENÍ ŠTĚPKOVAČE

⚠ **UPOZORNĚNÍ:** Před vykonáváním jakýchkoliv prací na stroji se ujistěte, že je vypnutý a odpojený od napájení.

1. Otočte tělo štěpkovače vzhůru nohama a položte jej na rovnou podlahu.
   Poté na něj umístěte rám a řádně ho zajistěte 6 přiloženými šrouby. Následně připevněte nohy štěpkovače (Obr. 2).

⚠ **POZOR!** Věnujte pozornost směrové orientaci rámu. Otvory pro umístění osy kol se musí nacházet na stejné straně jako rukojeť štěpkovače

2. Namontujte kola následovně: (Obr. 3)
   — Připevněte osu na jedno z kol.
   — Prostrčte osu otvory v rámu.
   — Připevněte druhé kolo na osu. Zajistěte kolo ohnutím závlačky.
   — Připevněte kryty na kola.

3. Vložte záchytný koš. A poté zajistěte bezpečnostní pojistkou (Obr. 4)

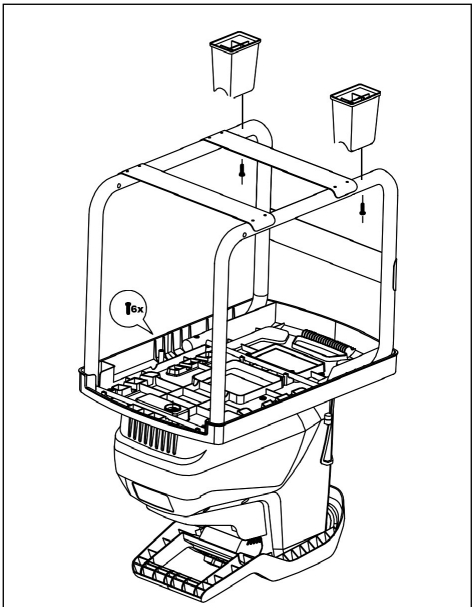

Obr. 2

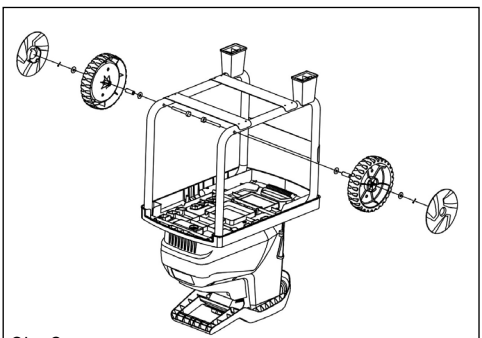
Obr. 3

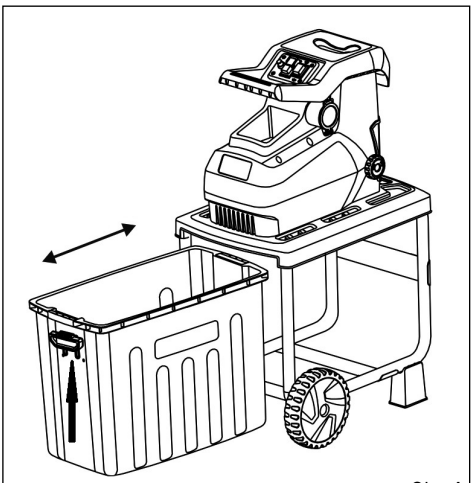
Obr. 4

7. OBSLUHA ŠTĚPKOVAČE

⚠ **VAROVÁNÍ:** Před připojením stroje ke zdroji napájení se vždy ujistěte, že je spínač vypnutý. Připojování zařízení se zapnutým spínačem může způsobit neočekávané zapnutí s následkem vážného zranění.

Zapnutí a vypnutí štěpkovače (Obr. 5)

⚠ **UPOZORNĚNÍ:** Nelze-li spínač stroje zapnout a vypnout, se strojem nepracujte. Vadné spínače nechejte nahradit v autorizovaném servisním středisku.

- K zapnutí stroje stiskněte zelené tlačítko (Obr. 5, bod 2).
- K vypnutí stroje stiskněte červené tlačítko (Obr. 5, bod 1).

⚠ **UPOZORNĚNÍ:** Stroj se automaticky vypne, když dojde k výpadku proudu. K opětovnému zapnutí stiskněte zelené tlačítko.

Obr. 5

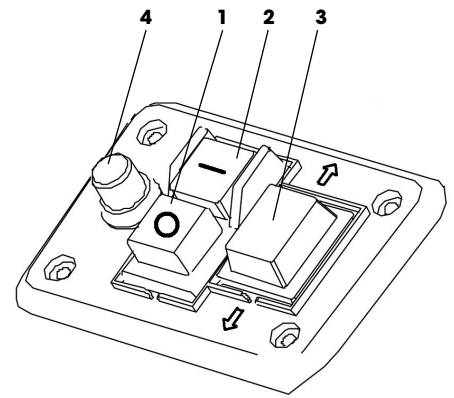

Přepínač vpřed / zpětný chod (Obr. 5, bod 3)

⚠ **UPOZORNĚNÍ: Vypněte štěpkovač před přepnutím přepínače vpřed / zpětný chod.**

Poloha vpřed

- Standardní chod štěpkovače. Řezný válec se otáčí směrem vpřed.

Poloha zpět

- Řezný válec se otáčí opačným směrem za účelem uvolnění zaseknutého materiálu.
- Při změně směru na zpětný chod, je nutné přerušovaně stlačovat zelené tlačítko, aby se válec otáčel. Válec se automaticky zastaví, když zelený spínač uvolníte.

POZNÁMKA: K rozdrcení velké větve může být nutné několikeré opakování procedury s během štepkovače vpřed a vzad. **Před opětovnou změnou chodu vždy vyčkejte, než se štěpkovač zcela zastaví.**

Ochrana proti přetížení

- Štěpkovač je vybaven pojistkou proti přetížení (Obr. 5, bod 4)
- V případě přetížení pojistka motoru automaticky přeruší elektricky obvod.
- Pro obnovení funkce postupujte následovně:
  1. Vypněte stroj tak, aby byl bez napětí.
  2. Odstraňte materiál, který štěpkovač zablokoval
  3. Nechte motor minimálně pět minut vychladnout!

4. Stiskněte tlačítko bezpečnostní pojistky (Obr. 5, bod 4).
5. Znovu připojte napájení elektřinou.
6. Štěpkovač zapněte.

⚠ **UPOZORNĚNÍ:** Aby se zabránilo nehodám, k odstranění zaseknutých předmětů vždy používejte hák nebo tyč.

Záchytná nádoba

- Před připevňováním nebo snímáním záchytné nádoby vždy štěpkovač vypněte a odpojte ho od napájení.
- Rukojeť záchytné nádoby (Obr. 1, bod 5) je z bezpečnostních důvodů vybavena pojistkou.
- Pro bezpečný provoz kontrolujte funkčnost pojistky po dvou hodinách práce.
- Nikdy se nepokoušejte bezpečnostní pojistku madla vyřadit z provozu.

Rukojeť záchytné nádoby:

Rukojeť ve spodní poloze	>>>	záchytná nádoba je odjištěna. Bezpečnostní pojistka je aktivována, štěpkovač nelze spustit.
Rukojeť v horní poloze	>>>	záchytná nádoba je zajištěna a štěpkovač je připraven k práci.

POZNÁMKA: Stroj se nezapne, když je záchytná nádoba odjištěna. Stroj se automaticky vypne, když je záchytná nádoba během práce uvolněna.

Kryt řezného válce (Obr. 1, bod 11)

⚠ **UPOZORNĚNÍ:**

- Před otevíráním krytu řezného válce se ujistěte, že je stroj vypnutý a odpojený od napájení.
- Pozor řezný válec se nezastaví ihned po vypnutí zařízení. Vyčkejte, dokud se všechny díly nezastaví.
- Před otevřením krytu si oblečte ochranné rukavice.
- Po sejmutí krytu je možné odstranit zaseknutý materiál, který není možné uvolnit vstupním plnícím otvorem či použitím zpětného chodu.

8. NASTAVENÍ A PRÁCE SE ŠTĚPKOVAČEM

Nastavení vzdálenosti protinože

- Pro efektivní provoz je nutné nastavit vzdálenost mezi protinožem (Obr. 6, bod 2) a řezným válcem (Obr. 6, bod 3). Mezera mezi řezným válcem a protinožem by měla být co nejmenší.
- Správné nastavení umožní efektivní štěpování všech průměrů štěpkovaných větví.

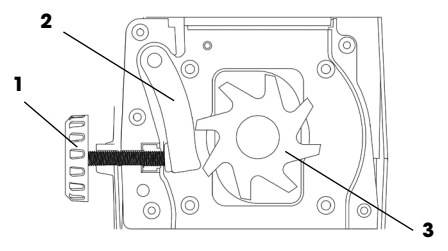

Obr. 6

Nastavení vzdálenosti:
- Stroj zapněte.
- Za účelem přitažení protinože k řeznému válci otáčejte pomalu po směru hodinových ručiček šroubem nastavení (Obr. 6, bod 1). Šroubem otáčejte, dokud z otvoru pro vyhazování nezačnou padat jemné hliníkové piliny.

POZNÁMKA: Měkký materiál nebo mokré větve se mohou místo řezání trhat. Tento problém může způsobovat i protinůž, který je po častém používání opotřebovaný.

Před zapnutím

Ujistěte se, že:
- Připojovací kabely nejsou poškozené. Pokud se zde nachází proříznutí nebo trhliny, přerušte práci a ihned jej vyměňte.
- Stroj není poškozený a všechny šrouby jsou utažené.
- Stroj je úplně a správně sestaven.

Zkontrolujte napájení:
- Ujistěte se, že napětí napájení odpovídá jmenovitému napětí na typovém štítku a že je stroj správně uzemněn.
- Používejte pouze prodlužovací kabely s dostatečným průřezem vodičů.

Materiál, který může štěpkovač zpracovávat

Štěpkovač může zpracovávat následující typy materiálů:
- Všechny typy větví až do maximálního průměru, který je uveden v technické specifikaci.
- Zahradní odpad jako jsou zvadlé rostliny či mokrá tráva (štepkujte střídavě s větvemi.)

Štěpkovač NESMÍ zpracovávat následující typy materiálů:

- Sklo, kovy, plasty, kameny, keramika, tlustší větve než je uvedeno v technické specifikaci, tvrdé dřevo, tlusté dřevěné desky, tkaniny, plastikové tašky, kořeny se zeminou.
- Odpadky, které jsou téměř v kapalném skupenství, např. kuchyňské odpadky.

9. PROVOZ

- Materiál vkládejte do násypky z pravé strany.
- Větve drťte těsně poté, co se nařežou. Když uschnou, mohou se stát velice tvrdými.
- Odstraňte všechny boční výhonky z větví, v případě, že není možné takové do štěpkovače vsunout.
- Zabraňte příliš velkému nahromadění štěpky v záchytné nádobě. Nádobu pravidelně vyprazdňujte, nahromaděný rozdrcený materiál může blokovat otvor pro vyhazování.
- Nevkládejte materiál, který je větší než je maximální průměr větve uvedené v technických specifikacích.
- Drcení mokrého zahradního odpadu (spadané listí) vyústí v ucpání. Aby se předešlo ucpání, střídejte odpad s materiálem obsahujícím dřevo.
- Měkké materiály nebo mokré větve mohou být roztrhány místo toho, aby byly rozsekány. Tento problém může také způsobit opotřebovaný protinůž.
- Před čištěním otvoru pro vyhazování vypněte motor a odpojte zařízení od napájení.

10. ÚDRŽBA

⚠ UPOZORNĚNÍ:

- Před vykonáváním kontroly či údržby na stroji se ujistěte, že je vypnutý a odpojený od napájení. Pozor řezný válec se nezastaví ihned po vypnutí zařízení, vyčkejte, než se všechny díly zastaví
- Před vykonáváním kontroly či údržby si oblékněte ochranné rukavice.
- K čištění nikdy nepoužívejte benzín, ředidlo, alkohol a podobně. Mohlo by dojít k odbarvení, deformaci nebo prasklinám.
- K čištění stroje používejte pouze vlhký hadřík a měkký kartáček.
- Nepoužívejte hadici ani stroj nemyjte tlakovou vodou.

Po každé operaci vykonejte následující údržbu:

- Zkontrolujte, zda jsou všechny upevňovací šrouby utažené (pokud je to nutné, utáhněte je).
- Kovové díly namažte kvůli ochraně proti korozi.
- Udržte otvory čisté a bez prachu.
- Řezný válec a protinůž se v průběhu času opotřebovávají. Pokud je to nezbytné, o výměně se informujte ve Vašem nejbližším autorizovaném servisním středisku.

11. ŘEŠENÍ PROBLÉMŮ

⚠ **VAROVÁNÍ:** Před řešením problémů stroj vypněte, odpojte od napájení a vyčkejte, než se zcela zastaví.

Problém	Možná příčina	Náprava
Motor se nezapíná	Žádné napájení	Zkontrolujte napájení.
	Vadný napájecí kabel	Pro kontrolu se informujte v autorizovaném servisním středisku
	Aktivována pojistka proti přetížení	Vyčkejte, než se stroj ochladí a stiskněte tlačítko pojistky.
	Bezpečnostní pojistka záchytného koše (Záchytný koš je odjištěný)	Zkontrolujte a zajistěte záchytný koš
Motor je slyšet, ale nepracuje	Řezný válec je zablokovaný	Vypněte stroj.
		Přepněte přepínač vpřed/zpětný chod do směru pro zpětný chod.
		Stroj zapněte, dokud se zaseknutí neuvolní.
		Znovu stroj vypněte.
		Vraťte směr na otáčení vpřed.
	Porucha kondenzátoru	Pro opravu stroj dopravte do autorizovaného servisního střediska.
Drcený materiál není vtahován do štěpkovače	Otáčení nastaveno na zpětný chod.	Stroj vypněte a přepněte směr otáčení přepínačem.
	Drcený materiál zachycený v násypce	Stroj vypněte. Přepněte přepínač vpřed/zpětný chod do směru pro zpětný chod. Zapněte zařízení k uvolnění drceného materiálu, odstraňte nečistoty.
		Stroj opět vypněte.
		Vraťte směr na otáčení vpřed.
	Drcený materiál příliš měkký nebo mokrý	Materiál do štěpkovače vtlačte
	Špatně nastavený protinůž /řezný válec	Nastavte protinůž tak, jak je popsáno v „Nastavení a práce se štěpkovačem".
		V případě, že je řezný válec/protinůž silně opotřebovaný, vyměňte jej.
Drcený materiál není čistě rozsekaný	Pevný protinůž není správně nastaven	Nastavte protinůž viz předchozí odstavec
Stroj se zapne, ale je blokován i mírným zatížením a brzy se vypne ochranným vypínačem motoru.	Prodlužovací kabel je příliš dlouhý nebo jeho vodiče příliš tenké. Zásuvka je příliš daleko od zdroje napájení nebo jsou vodiče napájecího kabelu příliš tenké	Zkontrolujte, že prodlužovací kabel je nejméně 1,5 mm^2, maximálně 25 m dlouhý. Při použití delšího kabelu je minimální průřez 2,5 mm^2

12. TECHNICKÉ ÚDAJE

Jmenovité napětí	230–240 V~/50 Hz
Jmenovitý příkon	2800 W
Třída ochrany	I
Krytí	IP24
Otáčky volnoběhu	46 RPM
Maximální průměr větví	45 mm
Kapacita záchytné nádoby	55 l
Hladina akustického tlaku (LPA)*	93 dB(A)
Hladina akustického výkonu (LWA)*	96 dB(A)
Hmotnost	27,6 kg

13. LIKVIDACE

POKYNY A INFORMACE O NAKLÁDÁNÍ S POUŽITÝM OBALEM
Použitý obalový materiál odložte na místo určené obcí k ukládání odpadu.

Stroj a jeho příslušenství jsou vyrobeny z různých materiálů, např. z kovu a plastů. Poškozené součástky odevzdejte do tříděného sběru. Informujte se u příslušného úřadu.

Tento výrobek splňuje veškeré základní požadavky směrnic EU, které se na něj vztahují.

Změny v textu, designu a technických specifikací se mohou měnit bez předchozího upozornění a vyhrazujeme si právo na jejich změnu.

Návod k použití v originálním jazyce.

14. PROHLÁŠENÍ O SHODĚ

Výrobce:
FAST ČR, a. s.
Černokostelecká 2111, 100 00 Praha 10, Czech Republic
DIČ: CZ26726548

Produkt/značka: ZAHRADNÍ ŠTĚPKOVAČ/FIELDMANN

Typ/model: FZD 5010E
230-240V~ 2800W IP24 46RPM

Tento produkt splňuje níže uvedené předpisy:
Směrnice ES pro nízkonapěťová elektrická zařízení č. 2006/95/ES Směrnice ES Rady 2006/42/ES pro strojní zařízení
Směrnice ES pro elektromagnetickou kompatibilitu (EMC) č. 2004/108/ES
Směrnice ES pro RoHS 2002/95/ES

a normy:

EN 60335-1:2002+A11:2004+A1:2004+A12:2006+A2:2006+A13:2008+A14:2010+A15:2011
EN 13683:2003+A2:2011
EN 62233:2008
EN 61000-3-3:2008
EN 61000-3-2:2006
EN 55014-1:2006
EN 55014-2:1997+A1:2001+A2:2008
EN ISO 3744:1944
ISO 11094:1991

Označení CE: 15

Společnost FAST ČR, a. s. je oprávněna jednat jménem výrobce.

Místo vydání: Praha

Datum vydání: 14. 1. 2015

Jméno: Ing. Zdeněk Pech
Předseda správní rady

Podpis:

FAST ČR, a.s.
Černokostelecká 1621, 251 01 Říčany
IČO: 26726548 tel.: +420/ 323 204 111
DIČ: CZ26726548 fax: +420/ 323 204 110

Záhradný štiepkovač
NÁVOD NA OBSLUHU

Vážená zákazníčka, vážený zákazník,
ďakujeme mnohokrát za prejavenú dôveru!
Pred prvým uvedením prístroja do prevádzky si bezpodmienečne prečítajte tento návod na obsluhu! Nájdete v ňom všetky pokyny na bezpečné používanie a dlhú životnosť prístroja. Bezpodmienečne dodržujte všetky bezpečnostné pokyny, uvedené v tomto návode!

OBSAH

1. VŠEOBECNÉ BEZPEČNOSTNÉ PREDPISY 36
   Dôležité bezpečnostné upozornenia 36
   Obal 36
   Návod na použitie 36
2. SYMBOLY 37
3. SKÔR AKO ZAČNETE 38
   Použitie primerané určeniu 38
4. PRE VAŠU BEZPEČNOSŤ 38
   Všeobecné bezpečnostné pokyny 38
   Elektrická bezpečnosť 39
   Údržba 39
   Upozornenia špecifické pre prístroj 39
5. POPIS STROJA 41
   Popis stroja (pozrite Obr. 1) 41
6. ZOSTAVENIE ŠTIEPKOVAČA 42
7. OBSLUHA ŠTIEPKOVAČA 43
   Zapnutie a vypnutie štiepkovača (Obr. 5) 43
   Prepínač vpred/spätný chod (Obr. 5, bod 3) 43
   Ochrana proti preťaženiu 43
   Záchytná nádoba 44
   Kryt rezného valca (Obr. 1, bod 11) 44
8. NASTAVENIE A PRÁCA SO ŠTIEPKOVAČOM 45
   Nastavenie vzdialenosti protinoža 45
   Pred zapnutím 45
   Materiál, ktorý môže štiepkovač spracovávať 45
   Štiepkovač NESMIE spracovávať nasledujúce typy materiálov: 45
9. PREVÁDZKA 46
10. ÚDRŽBA 46
11. RIEŠENIE PROBLÉMOV 47
12. TECHNICKÉ ÚDAJE 48
13. LIKVIDÁCIA 49
14. VYHLÁSENIE O ZHODE 50

1. VŠEOBECNÉ BEZPEČNOSTNÉ PREDPISY

Dôležité bezpečnostné upozornenia

- Výrobok starostlivo vybaľte a dajte pozor, aby ste nevyhodili žiadnu časť obalového materiálu, skôr ako nájdete všetky súčasti výrobku.
- Výrobok uchovávajte na suchom mieste mimo dosahu detí.
- Čítajte všetky upozornenia a pokyny. Zanedbanie pri dodržiavaní varovných upozornení a pokynov môže mať za následok úraz elektrickým prúdom, požiar a/alebo ťažké poranenia.

Obal

Výrobok je umiestnený v obale brániacom poškodeniu pri transporte. Tento obal je surovinou a je preto možné ho odovzdať na recykláciu.

Návod na použitie

Skôr ako začnete so strojom pracovať, prečítajte si nasledujúce bezpečnostné predpisy a pokyny na používanie. Oboznámte sa s obslužnými prvkami a správnym používaním zariadenia. Návod dôkladne uschovajte pre prípad neskoršej potreby. Minimálne počas záruky odporúčame uschovať originálny obal vrátane vnútorného baliaceho materiálu, pokladničný doklad a záručný list. V prípade prepravy zabaľte stroj späť do originálnej škatule od výrobcu, zaistíte si tak maximálnu ochranu výrobku pri prípadnom transporte (napr. sťahovanie alebo odoslanie do servisného miesta).

POZNÁMKA: Ak odovzdávate stroj ďalším osobám, odovzdajte ho spoločne s návodom. Dodržiavanie priloženého návodu na obsluhu je predpokladom riadneho používania stroja. Návod na obsluhu obsahuje tiež pokyny na obsluhu, údržbu a opravy.

Výrobca nepreberá zodpovednosť za nehody alebo škody vzniknuté následkom nedodržiavania tohto návodu.

2. SYMBOLY

Pred uvedením do prevádzky dbajte na bezpečnostné pokyny.

Pred uvedením do prevádzky si prečítajte návod na použitie a riaďte sa ním.

Nebezpečenstvo odrezania.

Nesiahajte do lievika.

Nebezpečenstvo spôsobené vymrštenými predmetmi.

Dodržujte bezpečnú vzdialenosť od okolostojacich osôb.

Ak je kábel poškodený alebo prerušený, okamžite odpojte zástrčku od siete.

LWA 96 dB

Hlasitosť prístroja.

POZOR: Nepoužívajte štiepkovač za vlhkého či daždivého počasia a chráňte ho pred vlhkom.

STOP

Vyčkajte na zastavenie všetkých súčastí štiepkovača.

Osobné ochranné pracovné pomôcky

Pri práci s prístrojom používajte ochranu sluchu a ochranné okuliare.

Pri práci s prístrojom používajte pevnú obuv.

Pri práci s prístrojom používajte ochranné rukavice.

Pri práci s prístrojom noste tesne priliehajúci pracovný odev.

3. SKÔR AKO ZAČNETE...

Použitie primerané určeniu

- zodpovedá stavu vedy a techniky aj platným bezpečnostným ustanoveniam v čase uvádzania do prevádzky v rámci jeho použitia primeranému určeniu. Prístroj je určený na drvenie vláknitého alebo drevitého organického materiálu z domácnosti a záhrady. Nie je možné ho plniť kameňmi, sklom, kovom, kosťami, umelohmotnými alebo látkovými odpadmi.
- nie je koncipovaný na profesionálne použitie. Každé iné použitie je v rozpore so stanoveným účelom. Použitím, ktoré je v rozpore s určením, zmenami na prístroji alebo použitím dielov, ktoré neboli preskúšané a schválené výrobcom, môžu vzniknúť nepredvídateľné škody! Každé neprimerané použitie, príp. všetky činnosti na prístroji, ktoré neboli v tomto návode na použitie popísané, sú nedovoleným zneužitím mimo zákonných hraníc ručenia výrobcu.

4. PRE VAŠU BEZPEČNOSŤ

Všeobecné bezpečnostné pokyny

- Pre bezpečné zaobchádzanie s týmto prístrojom si jeho používateľ musí pred prvým použitím prečítať tento návod na použitie a porozumieť mu.
- Rešpektujte všetky bezpečnostné pokyny! Ak nebudete dbať na bezpečnostné pokyny, ohrozujete seba aj ostatných.
- Všetky návody na použitie a bezpečnostné pokyny si dobre uložte na neskoršie použitie.
- Keď prístroj predávate alebo odovzdávate ďalej, bezpodmienečne odovzdajte aj tento návod na použitie.
- Prístroj sa smie používať iba vtedy, ak je bez poruchy. Ak je prístroj alebo jeho časť poškodená, musí ho opraviť odborník.
- Prístroj nepoužívajte v priestoroch ohrozených výbuchom alebo v blízkosti horľavých kvapalín alebo plynov!
- Vypnutý prístroj vždy zaistite proti neúmyselnému zapnutiu.
- Nepoužívajte náradie, pri ktorom spínač Zap./Vyp. riadne nefunguje.
- Zabráňte deťom v prístupe k prístroju! Uložte prístroj tak, aby bol bezpečne chránený pred deťmi a nepovolanými osobami.
- Nepreťažujte prístroj. Používajte prístroj iba na účely, na ktoré bol určený.
- Používajte vždy požadované osobné ochranné vybavenie.
- Pracujte vždy opatrne a v dobrej fyzickej kondícii: Pracovať počas únavy, ochorenia, požitia alkoholu, pod vplyvom liekov a omamných látok je nezodpovedné, pretože prístroj nemôžete bezpečne používať.
- Nepoužívajte ohrievacie teleso s časovým spínačom alebo s iným spínačom, ktorý automaticky spína prístroj, hrozilo by nebezpečenstvo požiaru.
- Zabezpečte, aby sa deti nehrali s výrobkom.
- Dodržujte vždy platné národné a medzinárodné bezpečnostné, zdravotné a pracovné predpisy.

Elektrická bezpečnosť

- Prístroj sa smie pripojiť iba na zásuvku s riadne inštalovaným ochranným kontaktom.
- Zaistenie prístroja sa musí vykonať pomocou prúdového chrániča (spínač FI) s dimenzovaným chybným prúdom nepresahujúcim 30 mA.
- Pred pripojením prístroja sa musí zabezpečiť, aby sieťová prípojka zodpovedala hodnotám na pripojenie prístroja.
- Prístroj sa smie používať iba v rámci uvedených limitov napätia, výkonu a otáčok (pozrite typový štítok).
- Nedotýkajte sa sieťovej zástrčky mokrými rukami! Sieťovú zástrčku vyťahuje vždy za konektor, nie za kábel.
- Sieťový kábel neprehýbajte, nepriškripnite, neťahajte alebo neprechádzajte, chráňte pred ostrými hranami, olejom a horúčavou.
- Prístroj nezdvíhajte za kábel a kábel nepoužívajte na žiadne iné účely.
- Pred každým použitím skontrolujte zástrčku a kábel.
- Pri poškodení sieťového kábla okamžite vytiahnite sieťovú zástrčku. Nikdy nepoužívajte prístroj s poškodeným sieťovým káblom.
- Ak sa prístroj nepoužíva, musí byť sieťová zástrčka vždy vytiahnutá.
- Pred zasunutím sieťovej zástrčky zaistite, aby bol prístroj vypnutý.
- Pred vytiahnutím sieťovej zástrčky prístroj vždy vypnite.
- Pre prepravu uveďte prístroj do stavu bez prúdu.

Údržba

- Pred vykonávaním akýchkoľvek prác na prístroji vytiahnite sieťovú zástrčku zo zásuvky.
- Vykonávať sa smie len údržba a odstránenie porúch, ktoré sú popísané v tomto návode na použitie. Všetky ostatné práce musí vykonávať odborník.
- Používajte len originálne náhradné diely. Iba tieto náhradné diely sú pre zariadenie konštruované a vhodné. Iné náhradné diely majú za následok nielen stratu záruky, ale môžu ohroziť vás aj vaše okolie.

Upozornenia špecifické pre prístroj

- Počas prevádzky nezasahujte do plniaceho lievika alebo vyhadzovacej šachtice. Prístroj po vypnutí ešte cca 5 sekúnd dobieha.
- Pred zapnutím je nutné prístroj zmontovať podľa predpisu.
- Pred zapnutím skontrolujte, či sú pevne dotiahnuté všetky skrutky, matice a ostatné upevňovacie súčasti a či sú správne namontované ochranné prvky.
- Pri práci so strojom vždy dbajte na isté a stabilné postavenie a prirodzenú polohu tela.
- Pracujte len pri dobrom osvetlení a dobrej viditeľnosti.
- Odev obsluhujúceho musí priliehať k telu. Voľné odevy je potrebné vylúčiť. Noste pevnú obuv a dlhé pracovné nohavice.
- Stroj používajte iba vonku, na pevnej a rovnej ploche.
- Pri práci nechajte okolo prístroja dostatok voľného priestoru. Prístroj neumiestňujte blízko k stene.
- Prístroj v prevádzke nezdvíhajte, nenakláňajte alebo nepreprav ujte.
- Pred spustením prístroja sa uistite, či je lievik na vhadzovanie prázdny.
- Zapnutý prístroj nenechávajte nikdy bez dozoru.
- Pri prevádzke dávajte pozor na to, aby sa do prístroja nedostali žiadne cudzie predmety (ako kamene, sklo, kov, zemina, plast atď.). Mohli by poškodiť motor alebo rezný valec.
- Ak by sa do rezacieho ústrojenstva dostali cudzie predmety alebo prístroj vydával nezvyčajné zvuky alebo nezvyčajne vibroval, okamžite vypnite motor a nechajte stroj dobehnúť.

- Nikdy nepoužívajte prístroj bez vkladacieho lievika.
- Ak je štiepkovač upchatý, najprv prístroj vypnite, vytiahnite zástrčku zo zásuvky a pred odstránením upchatia počkajte na úplný pokojový stav prístroja. Udržujte zapínač/vypínač čistý a bez cudzích telies.
- Nikdy sa nepokúšajte pri pohybujúcom sa reznom valci pridržiavať alebo odstraňovať drvený materiál. Zachytený drvený materiál odstraňujte, iba keď je stroj vypnutý.
- Zabráňte priamemu kontaktu s rotujúcim rezným valcom. Ak je stroj v chode, majte ruky a nohy mimo otvorov.
- Nestrkajte ruky alebo iné časti tela alebo oblečenia do plniacej komory, vyhadzovacieho kanála alebo do blízkosti iných pohyblivých súčastí.
- Drvený materiál odstráňte z vyhadzovacej zóny vždy pred tým, než dôjde k jeho nahromadeniu. Tak sa zabráni upchatiu štiepkovača alebo tomu, aby sa drvený materiál dostal spätným rázom zase do plniaceho lievika a tým spôsobil úrazy.
- V okruhu 3 m okolo pracovného priestoru sa nesmú zdržiavať iné osoby alebo zvieratá, pretože by ich mohli zraniť vymrštené predmety.
- Nepoužívajte prístroj na dláždenej alebo betónovej ploche. Drvený materiál by sa mohol odraziť a spôsobiť zranenie.
- Symboly, ktoré sa nachádzajú na vašom prístroji, sa nesmú odstraňovať ani zakrývať. Upozornenia na prístroji, ktoré už nie sú čitateľné, sa musia bezodkladne nahradiť novými.

5. POPIS STROJA

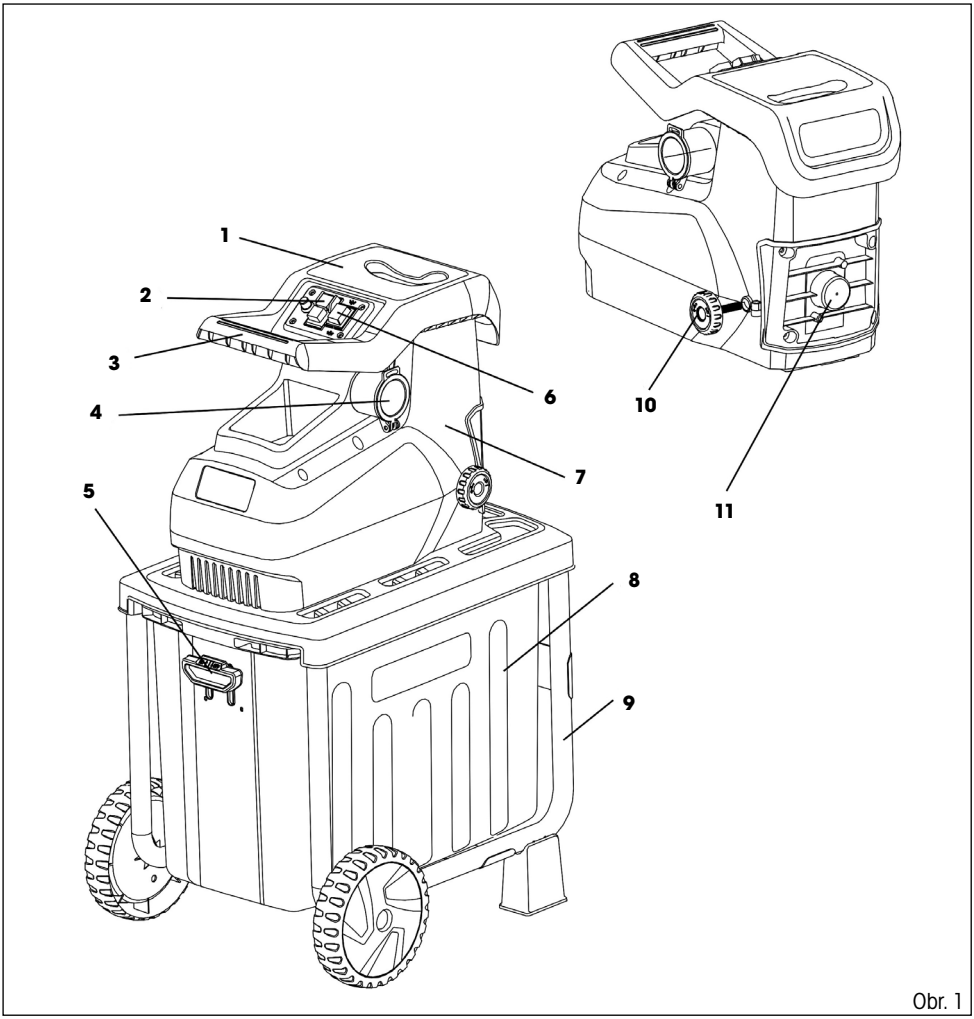

Obr. 1

Popis stroja (pozrite Obr. 1)

1. Plniaci otvor
2. Vypínač
3. Rukoväť
4. Zástrčka
5. Bezpečnostná poistka záchytnej nádoby
6. Prepínač chodu
7. Telo štiepkovača
8. Záchytná nádoba
9. Rám štiepkovača
10. Skrutka nastavenia rezu
11. Kryt rezného valca

6. ZOSTAVENIE ŠTIEPKOVAČA

⚠ **UPOZORNENIE:** Pred vykonávaním akýchkoľvek prác na stroji sa uistite, či je vypnutý a odpojený od napájania.

1. Otočte telo štiepkovača hore nohami a položte ho na rovnú podlahu.
   Potom naň umiestnite rám a riadne ho zaistite 6 priloženými skrutkami. Následne pripevnite nohy štiepkovača (Obr. 2).

⚠ **POZOR!** Venujte pozornosť smerovej orientácii rámu. Otvory na umiestnenie osi kolies sa musia nachádzať na rovnakej strane ako rukoväť štiepkovača.

2. Namontujte kolesá nasledovne: (Obr. 3)
   — Pripevnite os na jedno z kolies.
   — Prestrčte os otvormi v ráme.
   — Pripevnite druhé koleso na os. Zaistite koleso ohnutím závlačky.
   — Pripevnite kryty na kolesá.

3. Vložte záchytný kôš. A potom zaistite bezpečnostnou poistkou (Obr. 4)

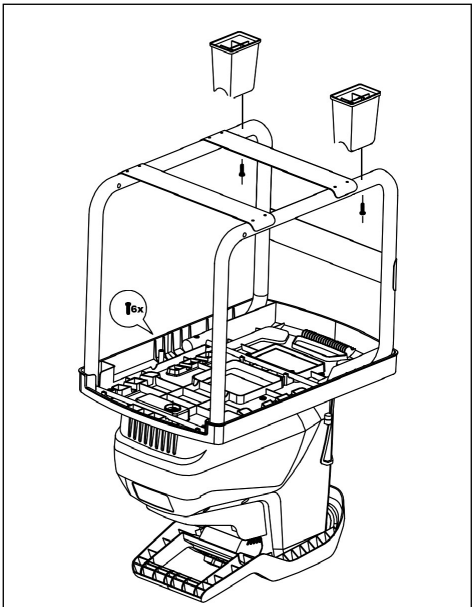

Obr. 2

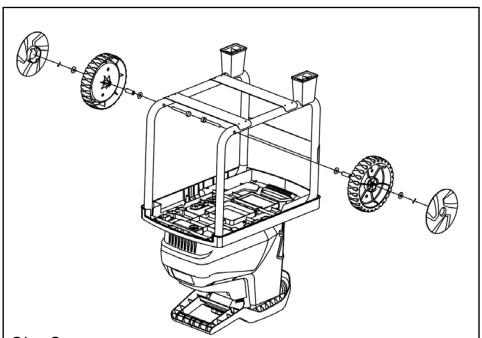
Obr. 3

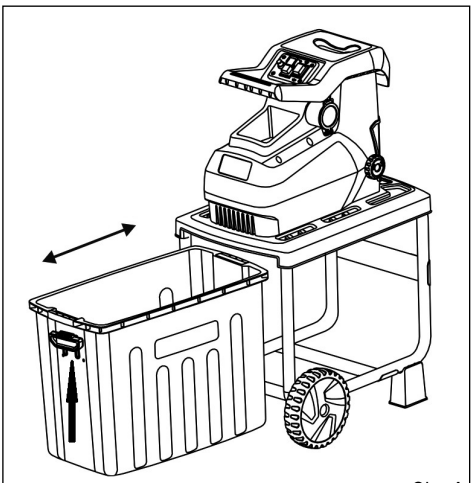
Obr. 4

7. OBSLUHA ŠTIEPKOVAČA

⚠ **VAROVANIE:** Pred pripojením stroja k zdroju napájania sa vždy uistite, či je spínač vypnutý. Pripájanie zariadenia so zapnutým spínačom môže spôsobiť neočakávané zapnutie s následkom vážneho zranenia.

Zapnutie a vypnutie štiepkovača (Obr. 5)

⚠ **UPOZORNENIE:** Ak nie je možné spínač stroja zapnúť a vypnúť, so strojom nepracujte. Chybné spínače nechajte nahradiť v autorizovanom servisnom stredisku.

- Na zapnutie stroja stlačte zelené tlačidlo (Obr. 5, bod 2).
- Na vypnutie stroja stlačte červené tlačidlo (Obr. 5, bod 1).

⚠ **UPOZORNENIE:** Stroj sa automaticky vypne, keď dôjde k výpadku prúdu. Na opätovné zapnutie stlačte zelené tlačidlo.

Obr. 5

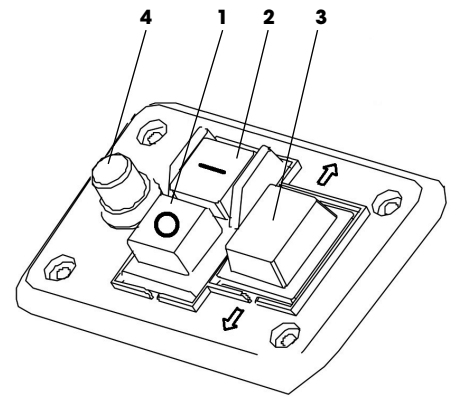

Prepínač vpred/spätný chod (Obr. 5, bod 3)

⚠ **UPOZORNENIE: Vypnite štiepkovač pred prepnutím prepínača vpred/spätný chod.**

Poloha vpred
- Štandardný chod štiepkovača. Rezný valec sa otáča smerom vpred.

Poloha späť
- Rezný valec sa otáča opačným smerom na uvoľnenie zaseknutého materiálu.
- Pri zmene smeru na spätný chod, je nutné prerušovane stláčať zelené tlačidlo, aby sa valec otáčal. Valec sa automaticky zastaví, keď zelený spínač uvoľníte.

POZNÁMKA: Na rozdrvenie veľkej vetvy môže byť nutné viacnásobné opakovanie procedúry s chodom štiepkovača vpred a vzad. **Pred opätovnou zmenou chodu vždy vyčkajte, než sa štiepkovač celkom zastaví.**

Ochrana proti preťaženiu

- Štiepkovač je vybavený poistkou proti preťaženiu (Obr. 5, bod 4)
- V prípade preťaženia poistka motora automaticky preruší elektricky obvod.
- Na obnovenie funkcie postupujte nasledovne:
  1. Vypnite stroj tak, aby bol bez napätia.
  2. Odstráňte materiál, ktorý štiepkovač zablokoval.
  3. Nechajte motor minimálne päť minút vychladnúť!

4. Stlačte tlačidlo bezpečnostnej poistky (Obr. 5, bod 4).
5. Znovu pripojte napájanie elektrinou.
6. Štiepkovač zapnite.

⚠ **UPOZORNENIE:** Aby sa zabránilo nehodám, na odstránenie zaseknutých predmetov vždy používajte hák alebo tyč.

Záchytná nádoba

- Pred pripevňovaním alebo odoberaním záchytnej nádoby vždy štiepkovač vypnite a odpojte ho od napájania.
- Rukoväť záchytnej nádoby (Obr. 1, bod 5) je z bezpečnostných dôvodov vybavená poistkou.
- Pre bezpečnú prevádzku kontrolujte funkčnosť poistky po dvoch hodinách práce.
- Nikdy sa nepokúšajte bezpečnostnú poistku držadla vyradiť z prevádzky.

Rukoväť záchytnej nádoby:

Rukoväť v spodnej polohe	>>>	záchytná nádoba je odistená. Bezpečnostná poistka je aktivovaná, štiepkovač nie je možné spustiť.
Rukoväť v hornej polohe	>>>	záchytná nádoba je zaistená a štiepkovač je pripravený na prácu.

POZNÁMKA: Stroj sa nezapne, keď je záchytná nádoba odistená. Stroj sa automaticky vypne, keď je záchytná nádoba počas práce uvoľnená.

Kryt rezného valca (Obr. 1, bod 11)

⚠ **UPOZORNENIE:**

- Pred otváraním krytu rezného valca sa uistite, či je stroj vypnutý a odpojený od napájania.
- Pozor, rezný valec sa nezastaví ihneď po vypnutí zariadenia. Vyčkajte, kým sa všetky diely nezastavia.
- Pred otvorením krytu si oblečte ochranné rukavice.
- Po odobratí krytu je možné odstrániť zaseknutý materiál, ktorý nie je možné uvoľniť vstupným plniacim otvorom či použitím spätného chodu.

8. NASTAVENIE A PRÁCA SO ŠTIEPKOVAČOM

Nastavenie vzdialenosti protinoža

- Pre efektívnu prevádzku je nutné nastaviť vzdialenosť medzi protinožom (Obr. 6, bod 2) a rezným valcom (Obr. 6, bod 3). Medzera medzi rezným valcom a protinožom by mala byť čo najmenšia.
- Správne nastavenie umožní efektívne štiepkovanie všetkých priemerov štiepkovaných vetiev.

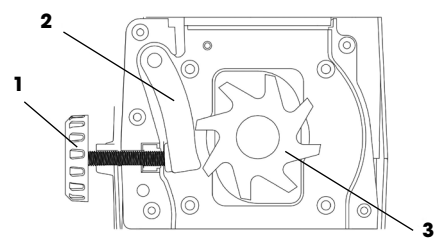

Obr. 6

Nastavenie vzdialenosti:
- Stroj zapnite.
- Na pritiahnutie protinoža k reznému valcu otáčajte pomaly v smere hodinových ručičiek skrutkou nastavenia (Obr. 6, bod 1). Skrutkou otáčajte, kým z otvoru na vyhadzovanie nezačnú padať jemné hliníkové piliny.

POZNÁMKA: Mäkký materiál alebo mokré vetvy sa môžu namiesto rezania trhať. Tento problém môže spôsobovať aj protinôž, ktorý je po častom používaní opotrebovaný.

Pred zapnutím

Uistite sa, či:
- Pripájacie káble nie sú poškodené. Ak sa tu nachádza prerezanie alebo trhliny, prerušte prácu a ihneď ho vymeňte.
- Stroj nie je poškodený a všetky skrutky sú utiahnuté.
- Stroj je úplne a správne zostavený.

Skontrolujte napájanie:
- Uistite sa, či napätie napájania zodpovedá menovitému napätiu na typovom štítku a či je stroj správne uzemnený.
- Používajte iba predlžovacie káble s dostatočným prierezom vodičov.

Materiál, ktorý môže štiepkovač spracovávať

Štiepkovač môže spracovávať nasledujúce typy materiálov:
- Všetky typy vetiev až do maximálneho priemeru, ktorý je uvedený v technickej špecifikácii.
- Záhradný odpad, ako sú zvädnuté rastliny či mokrá tráva (štiepkujte striedavo s vetvami.)

Štiepkovač NESMIE spracovávať nasledujúce typy materiálov:

- Sklo, kovy, plasty, kamene, keramika, hrubšie vetvy než je uvedené v technickej špecifikácii, tvrdé drevo, hrubé drevené dosky, tkaniny, plastikové tašky, korene so zeminou.
- Odpadky, ktoré sú takmer v kvapalnom skupenstve, napr. kuchynské odpadky.

9. PREVÁDZKA

- Materiál vkladajte do násypky z pravej strany.
- Vetvy drvte tesne po tom, čo sa narežú. Keď vyschnú, môžu sa stať veľmi tvrdými.
- Odstráňte všetky bočné výhonky z vetiev, v prípade, že nie je možné ich do štiepkovača vsunúť.
- Zabráňte príliš veľkému nahromadeniu štiepky v záchytnej nádobe. Nádobu pravidelne vyprázdňujte, nahromadený rozdrvený materiál môže blokovať otvor na vyhadzovanie.
- Nevkladajte materiál, ktorý je väčší než je maximálny priemer vetvy uvedený v technických špecifikáciách.
- Drvenie mokrého záhradného odpadu (popadané lístie) vyústi do upchatia. Aby sa predišlo upchatiu, striedajte odpad s materiálom obsahujúcim drevo.
- Mäkké materiály alebo mokré vetvy sa môžu roztrhať namiesto toho, aby sa rozsekali. Tento problém môže takisto spôsobiť opotrebovaný protinôž.
- Pred čistením otvoru na vyhadzovanie vypnite motor a odpojte zariadenie od napájania.

10. ÚDRŽBA

⚠ **UPOZORNENIE:**

- Pred vykonávaním kontroly či údržby na stroji sa uistite, či je vypnutý a odpojený od napájania. Pozor, rezný valec sa nezastaví ihneď po vypnutí zariadenia, vyčkajte, než sa všetky diely zastavia.
- Pred vykonávaním kontroly či údržby si oblečte ochranné rukavice.
- Na čistenie nikdy nepoužívajte benzín, riedidlo, alkohol a podobne. Mohlo by dôjsť k odfarbeniu, deformácii alebo prasklinám.
- Na čistenie stroja používajte iba vlhkú handričku a mäkkú kefku.
- Nepoužívajte hadicu ani stroj neumývajte tlakovou vodou.

Po každej operácii vykonajte nasledujúcu údržbu:

- Skontrolujte, či sú všetky upevňovacie skrutky utiahnuté (ak je to nutné, utiahnite ich).
- Kovové diely namažte kvôli ochrane proti korózii.
- Udržte otvory čisté a bez prachu.
- Rezný valec a protinôž sa v priebehu času opotrebovávajú. Ak je to nevyhnutné, o výmene sa informujte vo vašom najbližšom autorizovanom servisnom stredisku.

11. RIEŠENIE PROBLÉMOV

⚠ **VAROVANIE:** Pred riešením problémov stroj vypnite, odpojte od napájania a vyčkajte, než sa celkom zastaví.

Problém	Možná príčina	Náprava
Motor sa nezapína	Žiadne napájanie	Skontrolujte napájanie.
	Chybný napájací kábel	Pre kontrolu sa informujte v autorizovanom servisnom stredisku
	Aktivovaná poistka proti preťaženiu	Vyčkajte, než sa stroj ochladí a stlačte tlačidlo poistky.
	Bezpečnostná poistka záchytného koša (Záchytný kôš je odistený)	Skontrolujte a zaistite záchytný kôš
Motor je počuť, ale nepracuje	Rezný valec je zablokovaný	Vypnite stroj.
		Prepnite prepínač vpred/spätný chod do smeru pre spätný chod.
		Stroj zapnite, kým sa zaseknutie neuvoľní.
		Znovu stroj vypnite.
		Vráťte smer na otáčanie vpred.
	Porucha kondenzátora	Na opravu stroj dopravte do autorizovaného servisného strediska.
Drvený materiál sa nevťahuje do štiepkovača	Otáčanie nastavené na spätný chod.	Stroj vypnite a prepnite smer otáčania prepínačom.
	Drvený materiál zachytený v násypke	Stroj vypnite. Prepnite prepínač vpred/spätný chod do smeru pre spätný chod. Zapnite zariadenie na uvoľnenie drveného materiálu, odstráňte nečistoty.
		Stroj opäť vypnite.
		Vráťte smer na otáčanie vpred.
	Drvený materiál príliš mäkký alebo mokrý	Materiál do štiepkovača vtlačte
	Zle nastavený protinôž/rezný valec	Nastavte protinôž tak, ako je popísané v časti „Nastavenie a práca so štiepkovačom".
		V prípade, že je rezný valec/protinôž silne opotrebovaný, vymeňte ho.
Drvený materiál nie je čisto rozsekaný	Pevný protinôž nie je správne nastavený	Nastavte protinôž, pozrite predchádzajúci odsek
Stroj sa zapne, ale je blokovaný aj miernym zaťažením a skoro sa vypne ochranným vypínačom motora.	Predlžovací kábel je príliš dlhý alebo jeho vodiče príliš tenké. Zásuvka je príliš ďaleko od zdroja napájania alebo sú vodiče napájacieho kábla príliš tenké	Skontrolujte, či je predlžovací kábel najmenej 1,5 mm^2, maximálne 25 m dlhý. Pri použití dlhšieho kábla je minimálny prierez 2,5 mm^2

12. TECHNICKÉ ÚDAJE

Menovité napätie	230 – 240 V~/50 Hz
Menovitý príkon	2800 W
Trieda ochrany	I
Krytie	IP24
Otáčky voľnobehu	46 RPM
Maximálny priemer vetiev	45 mm
Kapacita záchytnej nádoby	55 l
Hladina akustického tlaku (LPA)*	93 dB(A)
Hladina akustického výkonu (LWA)*	96 dB(A)
Hmotnosť	27,6 kg

13. LIKVIDÁCIA

POKYNY A INFORMÁCIE O ZAOBCHÁDZANÍ S POUŽITÝM OBALOM
Použitý obalový materiál odložte na miesto určené obcou na ukladanie odpadu.

Stroj a jeho príslušenstvo sú vyrobené z rôznych materiálov, napr. z kovu a plastov. Poškodené súčiastky odovzdajte do triedeného zberu. Informujte sa na príslušnom úrade.

Tento výrobok spĺňa všetky základné požiadavky smerníc EÚ, ktoré sa naň vzťahujú.

Zmeny v texte, dizajne a technických špecifikáciách sa môžu meniť bez predchádzajúceho upozornenia a vyhradzujeme si právo na ich zmenu.

Návod na použitie v originálnom jazyku.

14. VYHLÁSENIE O ZHODE

Výrobca:
FAST ČR, a. s.
Černokostelecká 2111, 100 00 Praha 10, Czech Republic
DIČ: CZ26726548

Produkt/značka: ZÁHRADNÝ ŠTIEPKOVAČ/FIELDMANN

Typ/model: FZD 5010E
230-240V~ 2800W IP24 46RPM

Tento produkt spĺňa nižšie uvedené predpisy:
Smernica ES pre nízkonapäťové elektrické zariadenia č. 2006/95/ES
Smernica ES Rady 2006/42/ES pre strojové zariadenia
Smernica ES pre elektromagnetickú kompatibilitu (EMC) č. 2004/108/ES
Smernica ES pre RoHS 2002/95/ES

a normy:

EN 60335-1:2002+A11:2004+A1:2004+A12:2006+A2:2006+A13:2008+A14:2010+A15:2011
EN 13683:2003+A2:2011
EN 62233:2008
EN 61000-3-3:2008
EN 61000-3-2:2006
EN 55014-1:2006
EN 55014-2:1997+A1:2001+A2:2008
EN ISO 3744:1944
ISO 11094:1991

Označenie CE: 15

Spoločnosť FAST ČR, a. s., je oprávnená konať v mene výrobcu.

Miesto vydania: Praha

Dátum vydania: 14. 1. 2015

Meno: Ing. Zdeněk Pech
Predseda správnej rady

Podpis:

FAST FAST ČR, a.s.
Černokostelecká 1621, 251 01 Říčany
IČO: 26726548 tel.: +420/ 323 204 111
DIČ: CZ26726548 fax: +420/ 323 204 110

Kerti aprítógép
HASZNÁLATI ÚTMUTATÓ

Tisztelt ügyfelünk,
nagyon köszönjük az irántunk táplált bizalmát!
Az első üzembe helyezés előtt feltétlenül olvassa el ezt a használati útmutatót! Minden utasítást megtalál benne, amelyek elősegítik a készülék biztonságos használatát és hosszú élettartamát. Feltétlenül tartsa be a használati utasításban talált összes biztonsági utasítást!

TARTALOM

1. ÁLTALÁNOS BIZTONSÁGI ELŐÍRÁSOK....52
   Fontos biztonsági figyelmeztetések....52
   Csomagolás....52
   Használati útmutató....52
2. JELEK....53
3. MIELŐTT HOZZÁKEZD...54
   Rendeltetésszerű használat....54
4. BIZTONSÁGA ÉRDEKÉBEN....54
   Általános biztonsági előírások....54
   Elektromos biztonság....55
   Karbantartás....55
   A készülékre vonatkozó specifikus figyelmeztetések....55
5. A GÉP LEÍRÁSA....57
   A gép leírása (ld. 1. ábra)....57
6. AZ APRÍTÓGÉP ÖSSZEÁLLÍTÁSA....58
7. AZ APRÍTÓGÉP HASZNÁLATA....59
   Az aprítógép bekapcsolása és kikapcsolása (5. ábra)....59
   Előre- / hátramenet kapcsoló (5. ábra, 3. pont)....59
   Túlterhelés elleni védelem....60
   Felfogóedény....60
   A vágóhenger fedele (1. ábra 11. pont)....60
8. BEÁLLÍTÁSOK ÉS MUNKA AZ APRÍTÓGÉPPEL....61
   Az ellenkés távolságának beállítása....61
   Bekapcsolás előtt....61
   Az aprítógéppel feldolgozható anyag....61
   Az aprítógéppel nem szabad az alábbi anyagtípusokat feldolgozni:....61
9. ÜZEMELTETÉS....62
10. KARBANTARTÁS....62
11. HIBAELHÁRÍTÁS....63
12. MŰSZAKI ADATOK....64
13. MEGSEMMISÍTÉS....65
14. MEGFELELŐSÉGI NYILATKOZAT....66

1. ÁLTALÁNOS BIZTONSÁGI ELŐÍRÁSOK

Fontos biztonsági figyelmeztetések

- A terméket óvatosan csomagolja ki és ügyeljen arra, hogy a csomagolóanyag egyik részét se dobja ki korábban, mint hogy megtalálja a termék összes részét.
- A gépet tartsa száraz helyen és gyermekektől távol.
- Olvassa el az összes figyelmeztetést és utasítást. A figyelmeztetések és utasítások figyelmen kívül hagyásának áramütés, tűz és/vagy komoly sérülés lehet a következménye.

Csomagolás

A terméket a csomagolása védi a szállítás közbeni sérüléstől. Ez a csomagolás újrahasznosítható anyagból készült.

Használati útmutató

Mielőtt használni kezdi a gépet, olvassa el a következő biztonsági előírásokat és a használati utasításokat. Ismerkedjen meg a kezelőelemekkel és a készülék helyes használatával. Az útmutatót gondosan őrizze meg későbbi szükség esetére. Javasoljuk, hogy legalább a jótállás idejére őrizze meg a termék eredeti dobozát, csomagolását, pénztárbizonylatát és jótállási jegyét. Szállítás esetén a készüléket csomagolja vissza az eredeti gyári dobozba, ezzel biztosítja a termék maximális védelmét szállítás közben (pl. költözés vagy szakszervizbe küldés).

MEGJEGYZÉS: Ha a gépet másik személynek adja át, az útmutatót is adja oda. A használati útmutató utasításainak betartása a gép helyes használatának alapja. A használati útmutató a kezelésre, karbantartásra és javításra vonatkozó utasításokat is tartalmaz.

A gyártó nem felel az útmutató utasításainak be nem tartásából adódó balesetekért vagy károkért.

2. JELEK

Üzembe helyezés előtt figyeljen oda a biztonsági utasításokra.

Üzembe helyezés előtt olvassa el a használati útmutatót, és kövesse az olvasottakat.

Megvághatja magát.

Ne nyúljon a tölcsérbe.

A kivágódó tárgyak veszélyt okozhatnak.

Tartson biztonságos távolságot a közelben tartózkodó személyektől.

Ha a tápkábel sérült vagy szakadt, azonnal húzza ki a csatlakozót a hálózatból.

LWA 96 dB

A készülék hangereje.

VIGYÁZAT: Ne használja az aprítógépet párás vagy esős időben, és óvja a nedvességtől.

STOP

Várja meg, míg az aprítógép minden alkatrésze megáll.

Személyi védelmi eszközök

A készülékkel végzett munkához használjon fülvédőt és védőszemüveget.

A készülékkel végzett munkához használjon stabil cipőt.

A készülékkel végzett munkához használjon védőkesztyűt.

A készülékkel végzett munkához szűk, testhez simuló munkaruhát használjon.

3. MIELŐTT HOZZÁKEZD...

Rendeltetésszerű használat

- megfelel a tudomány és technika üzembe helyezés idején ismert színvonalának és megfelel az érvényes biztonsági előírásoknak rendeltetésszerű használat esetén. A készülék rostos vagy fás szerves anyagok aprítására szolgál a háztartásban és a kertben. Nem szabad követ, üveget, fémet, csontot vagy műanyag vagy textil hulladékot beletölteni.
- nem alkalmas professzionális használatra. Minden egyéb használat ellentétes a megállapított rendeltetéssel. A készülék vagy alkatrész minden olyan használata, módosítása, ami ellentétes a rendeltetéssel, és amelyet a gyártó nem vizsgált meg és hagyott jóvá, előre nem látható károkat okozhat! A készülék minden nem rendeltetésszerű, ill. a jelen kézikönyvben le nem írt tevékenységre történő használata nem engedélyezett visszaélésnek számít, és kívül esik a gyártó jótállási kötelezettségén.

4. BIZTONSÁGA ÉRDEKÉBEN

Általános biztonsági előírások

- A készülék biztonságos használata érdekében a felhasználónak az első használatbavétel előtt el kell olvasnia és meg kell értenie ezt a használati útmutatót.
- Minden biztonsági utasítást tartson be! Ha figyelmen kívül hagyja a biztonsági utasításokat, veszélyezteti magát és másokat.
- Minden használati utasítást és az útmutatót tegyen el, hogy később is használhassa.
- Ha a készüléket eladja vagy továbbadja, feltétlenül adja oda a használati útmutatót is.
- A készüléket csak hibátlan állapotban szabad használni. Ha a készülék vagy valamelyik alkatrésze megsérül, szakembernek kell megjavítania.
- Ne használja a készüléket robbanásveszélyes környezetben, illetve gyúlékony folyadék és gáz közelében!
- Mindig gondoskodjon róla, hogy a kikapcsolt készülék nehogy véletlenül bekapcsolódjon.
- Ne használja a készüléket, ha a be-/kikapcsoló nem működik megfelelően.
- Akadályozza meg gyermekek hozzáférését a készülékhez! Úgy tárolja a készüléket, hogy biztonságosan elzárja a gyermekek és illetéktelen személyek elől.
- Ne terhelje túl a készüléket. A készüléket csak olyan célra használja, amire szolgál.
- Mindig használja a szükséges személyi védőfelszerelést.
- Mindig figyelmesen és jó fizikai állapotban dolgozzon: Fáradtan, betegen, alkoholfogyasztás közben, gyógyszer vagy kábítószer hatása alatt dolgozni felelőtlenség, mert nem tudja a készüléket biztonságosan használni.
- Ne használjon időkapcsolót vagy más olyan kapcsolót, ami automatikusan indítja el a készüléket, mert tűzveszélyes.
- Gondoskodjon róla, hogy a gyermekek ne játsszanak a termékkel.
- Tartson be minden érvényes nemzeti és nemzetközi biztonsági, egészségügyi és munkavédelmi előírást.

Elektromos biztonság

- A készüléket csak megfelelő védőérintkezővel szabad a konnektorba csatlakoztatni.
- A készülék biztosítását csak legfeljebb 30 mAh névleges zárlati áramú áramvédővel (FI kapcsoló) szabad végezni.
- A készülék csatlakoztatása előtt gondoskodni kell róla, hogy a hálózati csatlakozó megfeleljen a készülék csatlakoztatásához megadott értéknek.
- A készüléket csak a megadott feszültség, teljesítmény és fordulatszám határain belül szabad használni (ld. típuscímke).
- Ne érjen a csatlakozódugóhoz nedves kézzel! A hálózati csatlakozót midig a dugónál, és ne a kábelnél fogva húzza ki.
- A hálózati kábelt nem szabad meghajlítani, becsípni, húzni vagy rálépni, óvni kell az éles peremektől, olajtól és forróságtól.
- A készüléket ne húzza a kábelnél fogva, és a kábelt ne használja semmilyen más célra.
- Minden használat előtt ellenőrizze a csatlakozódugót és a kábelt.
- Ha a hálózati kábel megsérül, azonnal húzza ki a csatlakozót. Soha ne használja a készüléket sérült tápkábellel.
- Ha a készüléket nem használja, a csatlakozó mindig legyen kihúzva.
- A hálózati csatlakozó bedugása előtt gondoskodjon róla, hogy a készülék ki legyen kapcsolva.
- Mielőtt kihúzza a csatlakozót, a készüléket mindig kapcsolja ki.
- Szállítás előtt hozza a készüléket árammentes állapotba.

Karbantartás

- Mielőtt bármiféle munkát végez a készüléken, húzza ki a csatlakozót a konnektorból.
- Csak a jelen útmutatóban leírt karbantartást és hibaelhárítást szabad végezni. Minden egyéb munkát csak szakember végezhet.
- Csak eredeti pótalkatrészeket használjon. Csak ezek a pótalkatrészek készültek a készülék számára és alkalmasak hozzá. Az egyéb pótalkatrészek nemcsak a jótállás elvesztésével járnak, hanem használatukkal veszélyeztetheti magát és környezetét.

A készülékre vonatkozó specifikus figyelmeztetések

- Működés közben ne nyúljon a töltőtölcsérbe vagy a kidobóaknába. A készülék a kikapcsolás után még mintegy 5 másodpercig fut.
- Bekapcsolás előtt a készüléket előírás szerint össze kell állítani.
- Bekapcsolás előtt ellenőrizze, hogy megfelelően be van-e húzva minden csavar, anya és egyéb rögzítőelem, és hogy megfelelően fel vannak-e szerelve biztonsági egységek.
- A géppel végzett munka közben figyeljen a stabil állásra és a természetes testtartásra.
- Csak jó megvilágítás és látási viszonyok mellett dolgozzon.
- A kezelő ruhája testre simuló legyen. Ne viseljen laza ruhát. Stabil cipőt és hosszú munkanadrágot viseljen.
- A gépet csak a szabadban, szilárd és egyenes felületen használja.
- Munka közben a készülék körül hagyjon elég szabad területet. A készüléket ne állítsa fal közelébe.
- A működésben levő készüléket ne húzza, ne döntse meg és ne mozdítsa el.
- A készülék elindítása előtt bizonyosodjon meg róla, hogy a bedobótölcsér üres.
- A bekapcsolt készüléket soha ne hagyja működésben felügyelet nélkül.
- Munka közben figyeljen rá, nehogy a készülékbe idegen tárgy (kő, üveg, fém, föld, műanyag, stb.) kerüljön. Ezek árthatnak a motornak vagy a vágóhengernek.

- Ha a vágóberendezésbe idegen tárgy került, szokatlan hangot ad ki vagy szokatlanul remeg, azonnal kapcsolja ki a motort, és várja meg, míg leáll.
- Soha ne használja a készüléket a bedobótölcsér nélkül.
- Ha az aprítógép eldugul, először kapcsolja ki a készüléket, húzza ki a csatlakozódugót a konnektorból, és a dugulás elhárítása előtt várja meg, míg a készülék teljesen nyugalmi helyzetbe kerül. Tartsa a bekapcsolót/kikapcsolót tisztán és idegen tárgyaktól mentesen.
- Soha ne próbálja meg a vágott anyagot tartani vagy kivenni, ha a vágóhenger mozog. A beakadt vágnivalót csak akkor távolítsa el, amikor a gép ki van kapcsolva.
- Kerülje el a forgó vágóhengerrel való közvetlen érintkezést. Ha a gép megy, a kezét és a lábát tartsa a nyílásokon kívül.
- Ne dugja a kezét vagy más testrészét vagy a ruháját a töltőkamrába, a kidobó csatornába vagy más mozgó alkatrészek közelébe.
- Az aprított anyagot távolítsa el a kidobó zónából, mielőtt felgyülemlik. Így megakadályozza, hogy az a aprítógép elduguljon, vagy az aprított anyag visszakerüljön a töltőtölcsérbe, és ezzel sérülést okozzon.
- A munkaterület 3 méteres körzetében nem tartózkodhatnak más személyek vagy állatok, mert a kivágódó tárgyak sérülést okozhatnak.
- Ne használja a készüléket kövezett vagy betonfelületen. Az aprított anyag felpattanhat, és sérülést okozhat.
- A készülékén található jeleket nem szabad eltávolítani vagy letakarni. A készüléken lévő, már olvashatatlan figyelmeztetéseket sürgősen ki kell cserélni.

5. A GÉP LEÍRÁSA

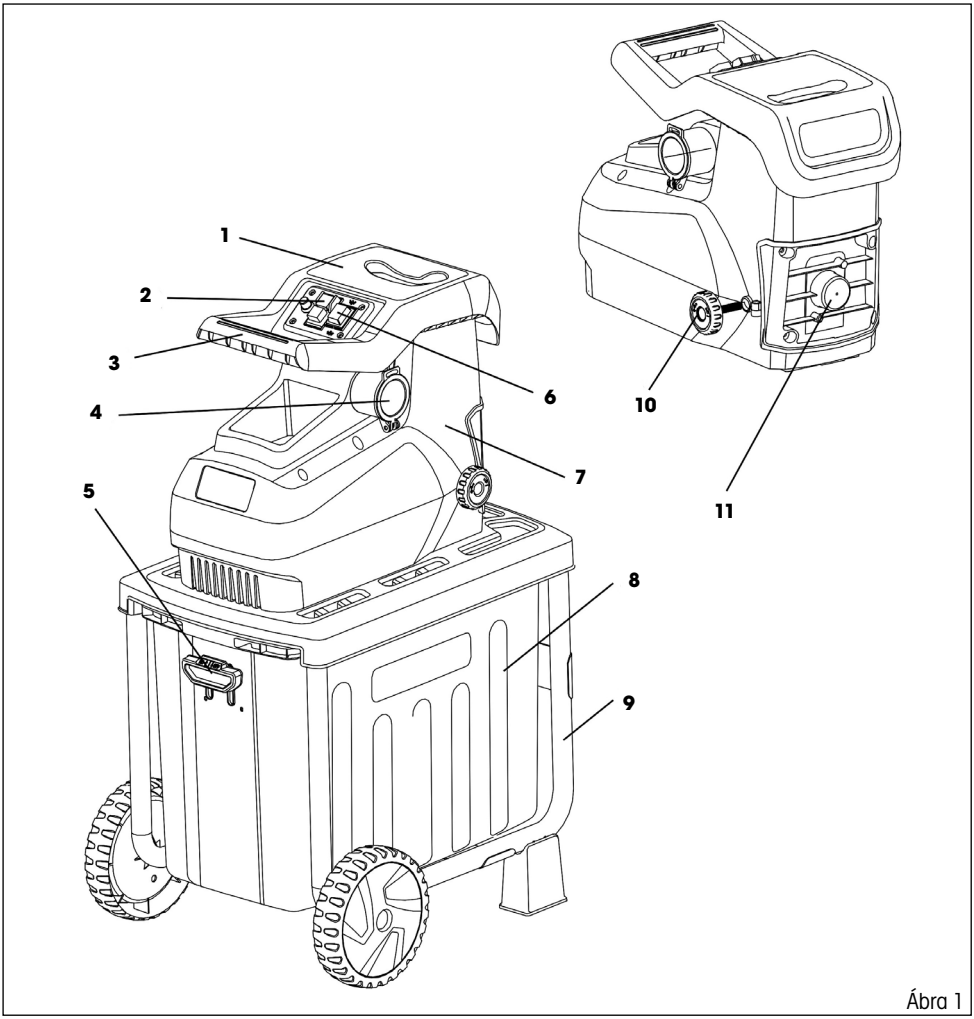

Ábra 1

A gép leírása (ld. 1. ábra)

1. Töltőnyílás
2. Kapcsoló
3. Fogantyú
4. Csatlakozó
5. A felfogóedény biztonsági retesze
6. Menetkapcsoló
7. Az aprítógép teste
8. Felfogóedény
9. Az aprítógép kerete
10. Vágásbeállító csavar
11. A vágóhenger fedele

6. AZ APRÍTÓGÉP ÖSSZEÁLLÍTÁSA

⚠ **FIGYELEM:** Mielőtt bármiféle munkát végez a gépen, bizonyosodjon meg róla, hogy ki van kapcsolva és ki van húzva a konnektorból.

1. Fordítsa fejre az aprítógép testét, és helyezze sima felületre.
   Ezután helyezze rá a keretet, és rögzítse a 6 mellékelt csavarral. Majd erősítse fel az aprítógép lábait (2. ábra).

⚠ **VIGYÁZAT!** Figyeljen a keret irányára. A keréktengelyek elhelyezésére szolgáló nyílásoknak az aprítógép fogantyújával azonos oldalra kell kerülniük

2. Szerelje fel a kerekeket a következő módon: (3. ábra)
   — Erősítse fel a tengelyt az egyik kerékre.
   — Dugja be a tengelyt a nyílásokon keresztül a keretbe.
   — Erősítse fel a másik kereket a tengelyre. Rögzítse a kereket a sasszeg elhajlításával.
   — Erősítse fel a fedeleket a kerekekre.

3. Tegye be a felfogóedényt. Majd rögzítse a biztonsági retesszel (4. ábra)

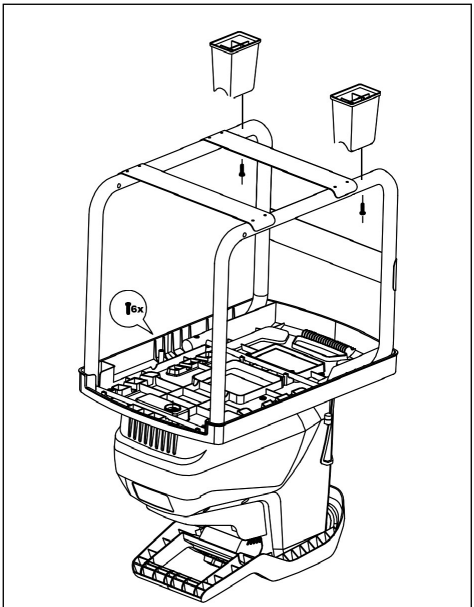

Ábra 2

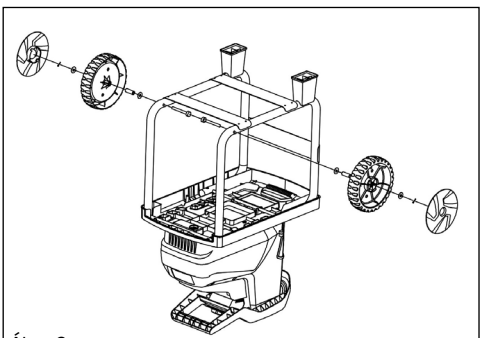
Ábra 3

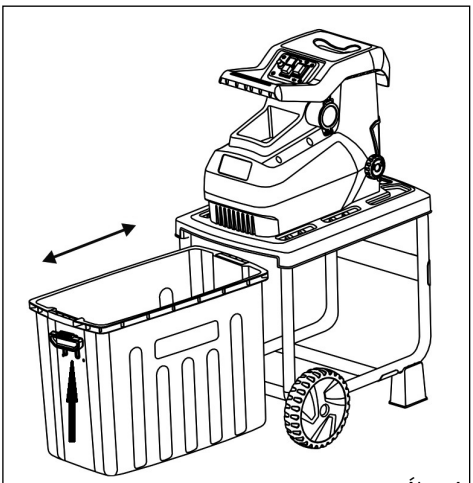
Ábra 4

7. AZ APRÍTÓGÉP HASZNÁLATA

⚠ **FIGYELMEZTETÉS:** A gép tápellátáshoz való csatlakoztatása előtt mindig ellenőrizze, hogy a kapcsoló ki van-e kapcsolva. Ha a készüléket bekapcsolt kapcsolóval csatlakoztatja,az váratlanul beindulhat, és ennek következtében súlyos sérülést okozhat.

Az aprítógép bekapcsolása és kikapcsolása (5. ábra)

⚠ **FIGYELEM:** Ha a gép nem kapcsolható be vagy ki a kapcsolóval, a géppel ne dolgozzon. A hibás kapcsolót cseréltesse ki a szakszervizben.

- A gép bekapcsolásához nyomja meg a zöld gombot (5. ábra, 2. pont).
- A gép kikapcsolásához nyomja meg a piros gombot (5. ábra, 1. pont).

⚠ **FIGYELEM:** Áramkimaradás esetén a gép automatikusan kikapcsol. Az újbóli bekapcsoláshoz nyomja meg a zöld gombot.

Ábra 5

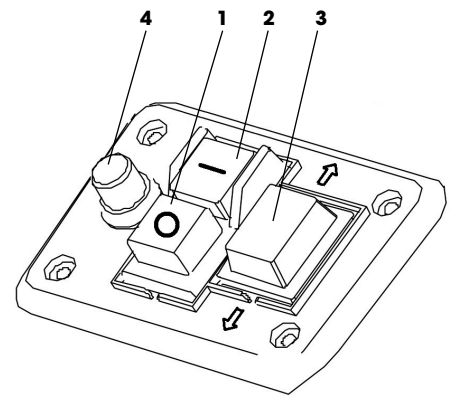

Előre- / hátramenet kapcsoló (5. ábra, 3. pont)

⚠ **FIGYELEM: Kapcsolja ki az aprítógépet, mielőtt az előre- / hátramenet kapcsolót átkapcsolja.**

Előre állás
- Az aprítógép normál menete. A vágóhenger előrefelé forog.

Hátra állás
- A vágóhenger fordított irányba forog, hogy kiengedje a felvágott anyagot.
- Hátramenetbe kapcsoláskor szaggatottan kell a zöld gombot nyomkodni, hogy a henger forogjon. A henger automatikusan megáll, ha elengedi a zöld gombot.

MEGJEGYZÉS: A nagyobb ágak felaprításához a foy,mata néhány alkalommal történő megismétlése lehet szükséges az aprítógép előre- és hátramenetével. **Mielőtt ismét módosítja a menetirányt, várja meg, míg az aprítógép teljesen megáll.**

Túlterhelés elleni védelem

- Az aprítógép el van látva túlterhelés elleni biztosítékkal (5. ábra 4. pont)
- Túlterhelés esetén a motor biztosítéka automatikusan megszakítja az áramkört.
- A működés visszaállításához az alábbi módon cselekedjen:
  1. Kapcsolja ki a képet, hogy áram nélkül maradjon.
  2. Távolítsa el azt az anyagot, ami blokkolta az aprítógépet
  3. Hagyja a motort legalább öt percig hűlni!
  4. Nyomja meg a biztonsági kapcsoló gombját (5. ábra 4. pont).
  5. Újra csatlakoztassa az áramellátást.
  6. Kapcsolja be az aprítógépet.

⚠ **FIGYELEM:** A balesetek elkerülése érdekében a beszorult tárgyak eltávolításához egy rudat vagy kampót használjon.

Felfogóedény

- A felfogóedény felerősítése vagy levétele előtt az aprítógépet mindig kapcsolja ki és húzza ki a hálózatból.
- A felfogóedény fogója (1. ábra 5. pont) biztonsági okokból egy biztosítékkal van felszerelve.
- A biztonságos működés érdekében munka közben kétóránként ellenőrizze a biztosíték működését.
- Soha ne próbálja a fogantyú biztosítékának a működését kikapcsolni.

A felfogóedény fogantyúja:

A fogantyú alsó állásban	>>>	a felfogóedény ki van oldva. A biztonsági kapcsoló aktiválva van, az aprítógépet nem lehet elindítani.
A fogantyú felső állásban	>>>	a felfogóedény rögzítve van, és az aprítógép munkára kész.

MEGJEGYZÉS: A gép nem indul el, ha a felfogóedény ki van oldva. A gép automatikusan kikapcsol, ha a felfogóedény munka közben kilazul.

A vágóhenger fedele (1. ábra 11. pont)

⚠ **FIGYELEM:**

- A vágóhegre fedelének felnyitása előtt bizonyosodjon meg róla, hogy a gép ki van kapcsolva és ki van húzva a hálózatból.
- Figyelem, a vágóhenger nem áll meg rögtön a készülék kikapcsolása után. Várja meg, míg minden alkatrész megáll.
- A fedél felnyitása előtt vegyen fel védőkesztyűt.
- A fedél levétele után el lehet távolítani azokat a beszorult tárgyakat, amelyeket a bevezető töltőnyíláson keresztül vagy a hátramenet segítségével nem sikerült.

8. BEÁLLÍTÁSOK ÉS MUNKA AZ APRÍTÓGÉPPEL

Az ellenkés távolságának beállítása

- A hatékony működés érdekében be kell állítani az ellenkés (6. ábra 2. pont) és a vágóhenger (6. ábra 3. pont) közti távolságot. A vágóhenger és az ellenkés közti távolság minél kisebb legyen.
- A megfelelő beállítás lehetővé teszi a különböző átmérőjű aprítandó ágak hatékony aprítását.

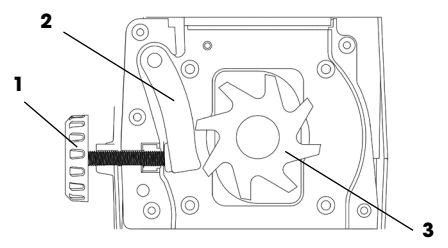

Ábra 6

A távolság beállítása:
- Kapcsolja be a gépet.
- Az elélenkést úgy tudja a vágóhenger felé nyomni, hogy a beállítócsavart (6. ábra 1. pont) lassan forgatja az óramutató járásával megegyező irányba. Addig forgassa a csavart, míg a kidobónyílásból nem kezdenek finom alumíniumforgácsok hullani.

MEGJEGYZÉS: A puha vagy a nedves ágak vágás helyett szakadnak. Ugyanezt okozhatja a gyakori használatban elkopott ellenkés is.

Bekapcsolás előtt

Bizonyosodjon meg róla, hogy:
- A csatlakozókábel nem sérült. Ha vágást vagy repedést talál rajta, hagyja abba a munkát, és azonnal cserélje ki.
- A gép nincs meghibásodva, és minden csavar meg van húzva.
- A gép teljesen és megfelelően össze van állítva.

Ellenőrizze a tápellátást:
- Bizonyosodjon meg róla, hogy a tápellátás feszültsége megfelel a típuscímkén található névleges feszültségnek, és hogy a gép megfelelően földelve van.
- Csak megfelelő keresztmetszetű hosszabbító kábelt használjon.

Az aprítógéppel feldolgozható anyag

Az aprítógép az alábbi anyagtípusokat tudja feldolgozni:
- Mindenfajta ágat a műszaki specifikációban szereplő legnagyobb átmérőig.
- Kerti hulladékot, például hervadt növényeket vagy nedves füvet (ágakkal felváltva aprítsa.)

Az aprítógéppel nem szabad az alábbi anyagtípusokat feldolgozni:

- Üveg, fém, műanyag, kő, kerámia, a műszaki specifikációban szereplőnél vastagabb ág, kemény fa, vastag falapok, szövet, műanyagszatyor, földes gyökerek.
- Folyékony állapothoz közeli, hulladék, pl. konyhai hulladék.

9. ÜZEMELTETÉS

- Az anyagot tegye a jobboldali töltőedénybe.
- Az ágakat felvágás után rögtön zúzza össze. Ha megszáradnak, nagyon megkeményedhetnek.
- Távolítson el az ágról minden oldalsó hajtást, ha különben nem lehet bedugni az aprítógépbe.
- Akadályozza meg, hogy a felfogóedényben túlzottan felgyűljenek a fadarabok. Az edényt alaposan tisztítsa ki, az összegyűlt felaprított anyag eltorlaszolhatja a kidobónyílást.
- Ne tegyen be nagyobb anyagot, mint a műszaki specifikációban megadott maximális átmérőjű ágak.
- A nedves kerti hulladék (lehullott levelek) dugulást okozhat. A dugulás megelőzése érdekében a hulladékot váltogassa faanyaggal.
- A puha anyagok vagy nedves ágak aprítás helyett elszakadhatnak. Ilyen problémát okozhat az elhasználódott ellenkés is.
- A kidobónyílás tisztítása előtt kapcsolja ki a motort, és húzza ki a készülék a hálózatból.

10. KARBANTARTÁS

⚠ **FIGYELEM:**

- Mielőtt ellenőrzést vagy karbantartást végez a gépen, bizonyosodjon meg róla, hogy ki van kapcsolva és ki van húzva a konnektorból. Figyelem, a vágóhenger nem áll meg rögtön a készülék kikapcsolása után, várja meg, míg minden alkatrész megáll
- Ellenőrzés vagy karbantartás előtt vegyen fel védőkesztyűt.
- A tisztításhoz soha ne használjon benzint, hígítót, alkoholt és hasonlókat. Színvesztés, deformáció vagy repedés történhet.
- A gép tisztításához csak nedves rongyot és puha kefét használjon.
- Ne használjon tömlőt, és a gépet ne mossa vízsugárral.

Minden tevékenység után végezze el az alábbi karbantartást:

- Ellenőrizze, hogy minden rögzítőcsavar be van-e húzva (ha nem, húzza meg őket).
- A fémalkatrészeket olajozza meg a rozsdásodás elkerülése érdekében.
- Tartsa tisztán és pormentesen a nyílásokat.
- A vágóhenger és az ellenkés idővel elhasználódik. Ha szükséges, a cseréről érdeklődjön a legközelebbi szakszervizben.

11. HIBAELHÁRÍTÁS

⚠ **FIGYELEM:** Hibaelhárítás előtt a gépet kapcsolja ki, húzza ki a hálózatból és várja meg, míg teljesen megáll.

Hiba	Lehetséges ok	Megoldás
A motor nem kapcsol be	Nincs tápellátás	Ellenőrizze a tápellátást.
	Hibás hálózati kábel	A megvizsgálásáról érdeklődjön szakszervizben
	A túlterhelés elleni biztosíték aktiválódott	Várja meg, míg a gép kihűl, és nyomja meg a biztosíték gombját.
	A felfogóedény biztonsági kapcsolója (A felfogóedény ki van oldva)	Ellenőrizze és rögzítse a felfogóedényt
A motort hallani, de nem működik	A vágóhenger eldugult	Kapcsolja ki a gépet.
		Kapcsolja át az előre- / hátramenet kapcsolót hátramenetbe.
		Kapcsolja be a motort, amíg a dugulás el nem múlik.
		A gépet újra kapcsolja ki.
		Kapcsolja vissza a forgásirányt előre.
	A kondenzátor meghibásodása	Javítás céljából a gépet küldje szanszervizbe.
Az aprítógép nem húzza be a vágandó anyagot	A forgás hátramenetbe van kapcsolva.	Kapcsolja ki a gépet, és a kapcsolóval állítsa át a forgásirányt.
	Az aprított anyag elakad a tartályban	Kapcsolja ki a gépet. Kapcsolja át az előre- / hátramenet kapcsolót hátramenetbe. Kapcsolja be a készüléket, hogy az elakadt anyag kiszabaduljon, távolítsa el a szennyeződéseket.
		Kapcsolja ki újra a gépet.
		Kapcsolja vissza a forgásirányt előre.
	Az aprítandó anyag túl puha vagy nedves	Nyomja be az anyagot az aprítógépbe
	Rosszul beállított ellenkés / vágóhenger	Állítsa be az ellenkést úgy, ahogy a "Beállítások és munka az aprítógéppel" fejezetben le van írva.
		Amennyiben a vágóhenger/ellenkés túlzottan elhasználódott, cserélje ki.
Az aprított anyag nincs egyenletesen szétdarabolva	A rögzített ellenkés nincs megfelelően beállítva	Állítsa be az ellenkést, ld. az előző bekezdést
A gép be van kapcsolva, de a ygebónge terhelés is blokkolja, a motor biztonsági kapcsolója pedig gyorsan kikapcsol.	A hosszabbító kábel túl hosszú vagy a vezeték túl vékony. A csatlakozó túl messze van a tápforrástól vagy a vezetékek túl vékonyak	Ellenőrizze, hogy a hosszabbító kábel legalább 1,5 mm^2, maximum 25 m hosszú. További kábel használata esetén a minimális keresztmetszet 2,5 mm^2

12. MŰSZAKI ADATOK

Névleges feszültség	230–240 V~/50 Hz
Névleges fogyasztás	2800 W
Védelmi osztály	I
Védelem	IP24
Üresjárati fordulatszám	46 RPM
Az ág maximális átmérője	45 mm
A felfogóedény kapacitása	55 l
Akusztikai nyomásszint (LPA)*	93 dB(A)
Akusztikai teljesítményszint (LWA)*	96 dB(A)
Tömeg	27,6 kg

13. MEGSEMMISÍTÉS

A HASZNÁLT CSOMAGOLÓANYAGOKRA VONATKOZÓ UTASÍTÁSOK ÉS TÁJÉKOZTATÓ
A használt csomagolóanyagot az önkormányzat által kijelölt hulladékgyűjtő helyen adja le.

A gép és tartozékai különböző anyagokból, pl. fémből és műanyagból készültek.
A sérült alkatrészeket adja le szelektív gyűjtőhelyen. Tájékozódjon az illetékes hivatalnál.

Ez a termék teljesíti az összes rá vonatkozó EU irányelv követelményeit.

Változtatások a szövegben, a kivitelben és a műszaki jellemzőkben előzetes figyelmeztetés nélkül történhetnek, a módosításra vonatkozó jog fenntartva.

Használati útmutató az eredeti nyelven.

14. MEGFELELŐSÉGI NYILATKOZAT

Gyártó:
Fast ČR, a.s.
Černokostelecká 2111, 100 00 Praha 10, Czech Republic
Adószám: CZ26726548

Termék/márka: KERTI APRÍTÓGÉP/FIELDMANN

Típus/modell: FZD 5010E
230-240V~ 2800W IP24 46RPM

Ez a termék megfelel az alábbi előírásoknak:
Az alacsony feszültségű elektromos berendezésekre vonatkozó, 2006/95/EK sz. irányelv
Az EK gépi berendezésekre vonatkozó 2006/42/EK sz. irányelve
Az elektromágneses kompatibilitásra (EMC) vonatkozó 2004/108/EK sz. irányelv
Az EK 2002/95/EK számú RoHS irányelve

és szabványoknak:

EN 60335-1:2002+A11:2004+A1:2004+A12:2006+A2:2006+A13:2008+A14:2010+A15:2011
EN 13683:2003+A2:2011
EN 62233:2008
EN 61000-3-3:2008
EN 61000-3-2:2006
EN 55014-1:2006
EN 55014-2:1997+A1:2001+A2:2008
EN ISO 3744:1944
ISO 11094:1991

CE jelölés: 15

A FAST ČR Rt. jogosult a gyártó nevében eljárni.

A kiadás helye: Prága

Név: Ing. Zdeněk Pech
Az igazgatótanács elnöke

A kiadás dátuma: 14. 1. 2015

Aláírás:

FAST FAST ČR, a.s.
Černokostelecká 1621, 251 01 Říčany
IČO: 26726548 tel.: +420/ 323 204 111
DIČ: CZ26726548 fax: +420/ 323 204 110

Rozdrabniacz ogrodowy
INSTRUKCJA OBSŁUGI

Szanowna Klientko, szanowny Kliencie,
cieszymy się, że obdarzyli nas Państwo swoim zaufaniem!
Przed pierwszym uruchomieniem urządzenia prosimy koniecznie zapoznać się z niniejszą instrukcją obsługi! Zawiera ona wszystkie zalecenia zapewniające bezpieczne użytkowanie i długą żywotność urządzenia. Prosimy o bezwarunkowe przestrzeganie wszystkich zaleceń bezpieczeństwa podanych w niniejszej instrukcji!

SPIS TREŚCI

1. OGÓLNE ZASADY BEZPIECZEŃSTWA....68
   Ważne ostrzeżenia dotyczące bezpieczeństwa....68
   Opakowanie....68
   Instrukcja obsługi....68
2. SYMBOLE....69
3. ZANIM ZACZNIESZ....70
   Eksploatacja zgodna z przeznaczeniem....70
4. TWOJE BEZPIECZEŃSTWO....70
   Ogólne wskazówki bezpieczeństwa....70
   Bezpieczeństwo elektryczne....71
   Konserwacja....71
   Ostrzeżenia specyficzne dla tego urządzenia....71
5. OPIS MASZYNY....73
   Opis maszyny (por. Rys. 1)....73
6. MONTAŻ ROZDRABNIACZA....74
7. OBSŁUGA ROZDRABNIACZA....75
   Włączanie i wyłączanie rozdrabniacza (Rys. 5)....75
   Przełącznik do przodu / wstecz (Rys. 5, punkt 3).....75
   Ochrona przed przeciążeniem....76
   Pojemnik na ścinki....76
   Pokrywa bębna tnącego (Rys. 1, punkt 11).....76
8. USTAWIENIA I EKSPLOATACJA ROZDRABNIACZA....77
   Ustawienia odległości przeciwległego noża....77
   Przed włączeniem....77
   Materiał, który można opracowywać w rozdrabniaczu....77
   W rozdrabniaczu NIE WOLNO opracowywać następujących typów materiału:....77
9. EKSPLOATACJA....78
10. KONSERWACJA....78
11. ROZWIĄZYWANIE PROBLEMÓW....79
12. DANE TECHNICZNE....80
13. LIKWIDACJA....81
14. DEKLARACJA ZGODNOŚCI....82

1. OGÓLNE ZASADY BEZPIECZEŃSTWA

Ważne ostrzeżenia dotyczące bezpieczeństwa

- Starannie rozpakuj wyrób, zwracając uwagę, by nie wyrzucić żadnej części materiału opakowaniowego, zanim nie znajdziesz wszystkich elementów produktu.
- Przechowuj wyrób w suchym miejscu z dala od dzieci.
- Przeczytaj wszystkie uwagi i wskazówki. Nieprzestrzeganie ostrzeżeń i wskazówek może spowodować porażenie prądem elektrycznym, pożar lub ciężkie obrażenia.

Opakowanie

Wyrób został umieszczony w opakowaniu chroniącym je przed uszkodzeniem podczas transportu. Opakowanie to jest surowcem i dlatego podlega recyklingowi.

Instrukcja obsługi

Zanim rozpoczniesz pracę z urządzeniem, przeczytaj następujące zasady bezpieczeństwa i wskazówki dotyczące użytkowania. Zapoznaj się z elementami sterowania i prawidłowym użyciem urządzenia. Instrukcję należy starannie zachować do wglądu. Co najmniej w okresie gwarancyjnym zalecamy zachowanie oryginalnego opakowania łącznie z wewnętrznym materiałem opakowaniowym, dokument kasowy i kartę gwarancyjną. W razie transportu zapakuj maszynę z powrotem do oryginalnego pudełka dostarczonego przez producenta, zapewniając w ten sposób maksymalną ochronę produktu podczas ewentualnego transportu (np. przeprowadzki lub wysyłki do serwisu).

UWAGA: Jeśli przekazujesz maszynę innym osobom, przekaż ją razem z instrukcją. Przestrzeganie załączonej instrukcji obsługi stanowi założenie prawidłowego użycia urządzenia. Instrukcja obsługi zawiera również wskazówki dotyczące obsługi, konserwacji i naprawy.

Producent nie ponosi odpowiedzialności za wypadki lub szkody powstałe na skutek nieprzestrzegania niniejszej instrukcji.

2. SYMBOLE

Przed uruchomieniem należy przestrzegać zasad bezpieczeństwa.

Przed uruchomieniem należy przeczytać instrukcję obsługi i przestrzegać jej.

Niebezpieczeństwo doznania ran ciętych.

Nie wkładać rąk do leja załadowczego.

Niebezpieczeństwo spowodowane wyrzucanymi ciałami obcymi.

Przestrzegać bezpiecznej odległości od znajdujących się w pobliżu osób.

Jeśli kabel jest uszkodzony lub przerwany, natychmiast odłącz wtyczkę od sieci.

Głośność urządzenia.

UWAGA: Nie korzystaj z rozdrabniacza w środowisku wilgotnym lub podczas deszczu i chroń go przed wilgocią.

Poczekaj, aż dojdzie do zatrzymania wszystkich części rozdrabniacza.

Używaj środków ochrony osobistej podczas pracy

Podczas pracy z urządzeniem należy nosić ochronniki słuchu i okulary ochronne.

Podczas pracy z urządzeniem należy nosić mocne buty.

Podczas pracy z urządzeniem należy korzystać z rękawic ochronnych.

Podczas pracy z urządzeniem należy nosić przylegającą odzież roboczą.

3. ZANIM ZACZNIESZ...

Eksploatacja zgodna z przeznaczeniem

- jest ekwiwalentna do stanu wiedzy i techniki oraz norm bezpieczeństwa obowiązujących w czasie eksploatacji urządzenia zgodnie z jego przeznaczeniem. Urządzenie jest przeznaczone do rozdrabniania włóknistego lub drewnianego materiału organicznego z ogrodu domowego. Nie wolno go napełniać kamieniami, szkłem, metalem, kośćmi czy też odpadem z tworzyw sztucznych lub tekstyliów.
- nie jest przeznaczony do profesjonalnego użytku. Jakiekolwiek inne użycie jest niezgodne z przeznaczeniem. Eksploatacja niezgodna z przeznaczeniem, dokonywanie zmian w urządzeniu lub korzystanie z części, które nie zostały przetestowane ani zatwierdzone przez producenta może doprowadzić do powstania nieprzewidywalnych szkód! Każda eksploatacja niezgodna z przeznaczeniem oraz wszelkie czynności z wykorzystaniem urządzenia, które nie zostały opisane w niniejszej instrukcji, stanowią przypadek nielegalnego wykorzystania urządzenia nie objęty gwarancją producenta.

4. TWOJE BEZPIECZEŃSTWO

Ogólne wskazówki bezpieczeństwa

- Aby zapewnić bezpieczną obsługę urządzenia użytkownik musi przeczytać i zrozumieć niniejszą instrukcję przed pierwszym użyciem urządzenia.
- Przestrzegaj wszystkich zaleceń bezpieczeństwa! Jeśli nie będziesz przestrzegać zaleceń bezpieczeństwa, stwarzasz zagrożenie dla siebie i innych.
- Instrukcję obsługi i wszystkie wskazówki bezpieczeństwa należy zachować do użytku w przyszłości.
- W przypadku sprzedaży lub przekazania urządzenia należy koniecznie dołączyć do niego niniejszą instrukcję obsługi.
- Należy korzystać wyłącznie ze sprawnego urządzenia. Jeśli urządzenie lub jego część są uszkodzone, należy oddać je do naprawy przez specjalistę.
- Nie korzystać z urządzenia w pomieszczeniach zagrożonych wybuchem lub w pobliżu cieczy lub gazów palnych!
- Wyłączone urządzenie należy zawsze zabezpieczyć przed niezamierzonym włączeniem.
- Nie używać urządzeń z uszkodzonym włącznikiem/wyłącznikiem.
- Nie dopuszczać dzieci do urządzenia! Przechowywać urządzenie tak, aby było chronione przed dziećmi i osobami nieupoważnionymi.
- Nie przeciążać urządzenia. Urządzenia używać wyłącznie zgodnie z przeznaczeniem.
- Zawsze używać wymaganych środków ochrony osobistej.
- Podczas pracy należy zawsze zachować ostrożność i być w dobrej kondycji fizycznej: Osoby zmęczone, chore, będące pod wpływem alkoholu, leków lub środków odurzających są nieodpowiedzialne i nie są w stanie bezpiecznie używać urządzenia.
- Nie należy korzystać z grzałki posiadającej włącznik czasowy lub inny włącznik uruchamiający urządzenie – niebezpieczeństwo wybuchu pożaru.
- Nie pozwól, aby dzieci korzystały z urządzenia dla zabawy.
- Należy zawsze przestrzegać obowiązujących przepisów krajowych i międzynarodowych, przepisów dotyczących zdrowia i pracy.

Bezpieczeństwo elektryczne

- Urządzenie wolno podłączać tylko do gniazda wtykowego z prawidłowo zainstalowanym stykiem ochronnym.
- Zabezpieczenie musi być zrealizowane za pomocą ochronnego wyłącznika różnicowego o obliczeniowym prądzie uszkodzeniowym nie większym niż 30 mA..
- Przed podłączeniem urządzenia należy upewnić się, że przyłącze sieciowe odpowiada danym przyłączeniowym urządzenia.
- Urządzenie wolno stosować tylko w podanym zakresie napięcia, mocy i nominalnej prędkości obrotowej (patrz tabliczka znamionowa).
- Nie dotykać wtyczki mokrymi dłońmi! Kabel sieciowy zawsze odłączać pociągając za wtyczkę a nie kabel.
- Nie wolno zaginać, zgniatać lub przejeżdżać przez kabel sieciowy; chronić przed ostrymi krawędziami, olejem i gorącem.
- Urządzenia nie wolno podnosić za kabel ani używać kabli w celach niezgodnych z przeznaczeniem.
- Przed każdym użyciem sprawdzać wtyczkę i przewód.
- W razie uszkodzenia kabla sieciowego natychmiast wyjąć wtyczkę z gniazda. Nigdy nie używać urządzenia z uszkodzonym kablem sieciowym.
- Jeśli urządzenie nie jest używane, wtyczka musi być zawsze wyciągnięta z gniazdka.
- Przed włożeniem wtyczki do kontaktu upewnić się, że urządzenie jest wyłączone.
- Przed wyciągnięciem wtyczki z kontaktu zawsze wyłączać urządzenie.
- Na czas transportu odłączyć urządzenie od prądu.

Konserwacja

- Przed wykonywaniem jakichkolwiek prac przy urządzeniu należy zawsze wyciągnąć wtyczkę z gniazdka sieciowego.
- Samodzielnie wolno wykonywać tylko te prace konserwacyjne i naprawcze, które zostały opisane poniżej. Wszelkie inne prace muszą być wykonane przez specjalistę.
- Używaj wyłącznie oryginalnych części zamiennych. Tylko te części zamienne są specjalnie skonstruowane i odpowiednie dla tego urządzenia. Inne części zamienne prowadzą nie tylko do utraty gwarancji, ale również mogą stanowić zagrożenie dla użytkownika i środowiska.

Ostrzeżenia specyficzne dla tego urządzenia

- Podczas pracy nie wkładać rąk do leja załadowczego lub kanału wylotu. Po wyłączeniu urządzenie pracuje jeszcze przez ok. 5 sekund.
- Przed uruchomieniem należy dokonać montażu urządzenia zgodnie z instrukcją.
- Przed uruchomieniem sprawdzić, czy wszystkie śruby, nakrętki i inne elementy mocowania są dokręcone, a wszystkie zabezpieczenia odpowiednio założone.
- Podczas pracy przy użyciu urządzenia zawsze zwracać uwagę na pewne oparcie i naturalną postawę ciała.
- Pracować tylko przy dobrym oświetleniu i dobrej widoczności.
- Ubranie użytkownika musi ściśle przylegać do ciała. Unikać luźnego ubioru. Nosić mocne obuwie i długie spodnie.
- Urządzenie jest przeznaczone do eksploatacji na zewnątrz, na twardym, równym podłożu.
- Podczas pracy zachować odpowiedni odstęp wokół urządzenia. Nie ustawiać urządzenia zbyt blisko ścian.
- Podczas pracy urządzenia nie należy go podnosić, przechylać ani transportować.
- Przed uruchomieniem urządzenia sprawdzić, czy lej załadowczy jest pusty.
- Włączonego urządzenia nie pozostawiać bez nadzoru.

- Podczas pracy zwrócić uwagę, by do urządzenia nie dostały się żadne przedmioty obce (jak kamienie, szkło, metal, ziemia, plastik itd.). Może dojść do stępienia noży i uszkodzenia silnika lub bębna tnącego.
- Jeżeli do mechanizmu tnącego dostaną się takie przedmioty lub w przypadku, gdy urządzenie wytwarza niepokojące dźwięki i wibracje, należy niezwłocznie wyłączyć silnik i odczekać, aż urządzenie się zatrzyma.
- Nigdy nie używać urządzenia bez leja załadowczego.
- Jeżeli rozdrabniacz jest zapchany, należy najpierw wyłączyć urządzenie, wyciągnąć wtyczkę sieciową z gniazda i odczekać, aż urządzenie przestanie pracować, i dopiero wtedy usunąć zator. Przycisk wł./wył. musi być zawsze czysty i wolny od jakichkolwiek ciał obcych.
- Nigdy nie próbować przytrzymywać lub usuwać rozdrabnianego materiału podczas pracy bębna tnącego. Zakleszczony materiał usuwać tylko wówczas, gdy urządzenie jest wyłączone.
- Unikać bezpośredniego kontaktu z obracającym się bębnem tnącym. Podczas pracy urządzenia nie wkładać rąk ani nóg do otworów urządzenia.
- Nie wkładać rąk, innych części ciała i ubioru do leja załadowczego, kanału wylotu lub w pobliże ruchomych części.
- Rozdrobniony materiał usuwać regularnie z obszaru wylotu, by nie doprowadzić do tworzenia się stosu. W ten sposób uniknie się zapchania rozdrabniacza, a także zapobiegnie dostaniu się materiału rozdrobnionego z powrotem do leja załadowczego, co może prowadzić do wypadków.
- W promieniu 3 m wokół obszaru pracy nie mogą przebywać inne osoby albo zwierzęta, gdyż mogłyby one zostać zranione przez wyrzucane przedmioty.
- Nie używaj urządzenia na utwardzonych lub betonowych powierzchniach. Rozdrobniony materiał może odbić się od podłoża i spowodować obrażenia
- Symboli znajdujących się na urządzeniu nie wolno usuwać lub zakrywać. Nieczytelne wskazówki znajdujące się na urządzeniu należy natychmiast wymienić.

5. OPIS MASZYNY

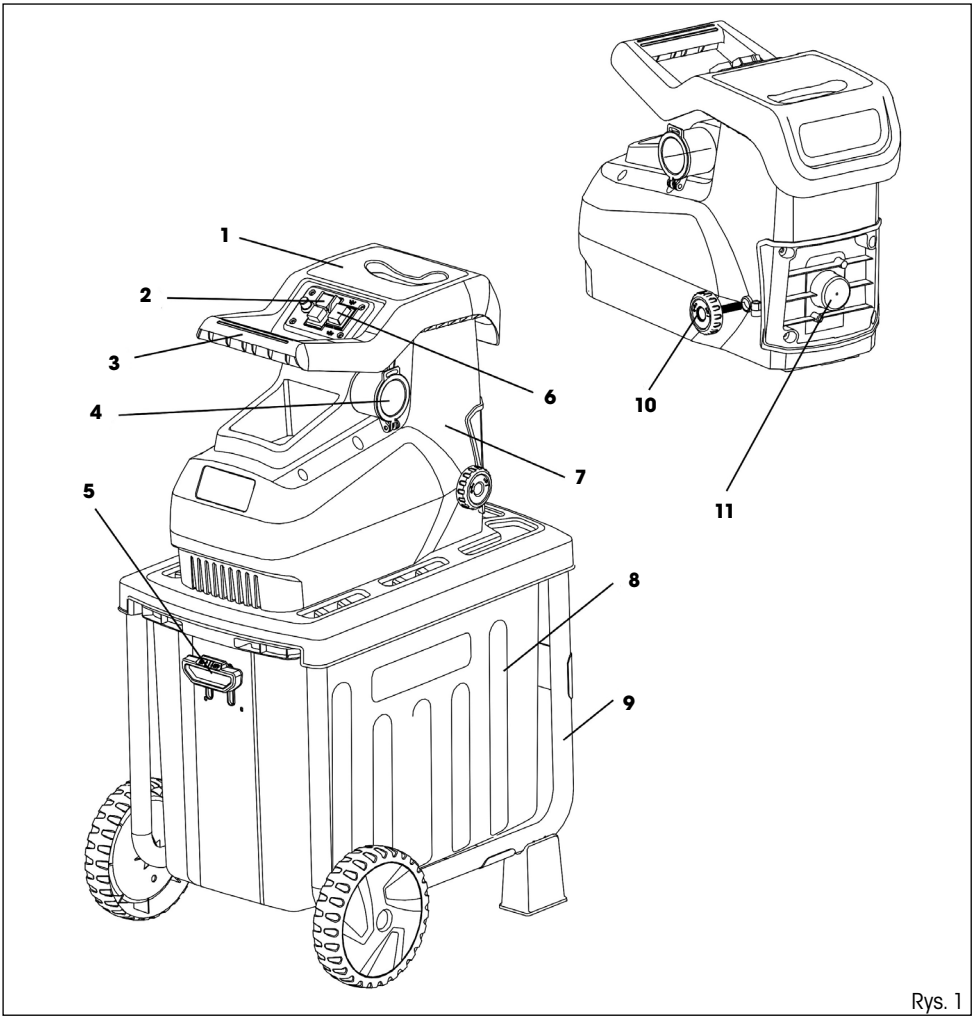

Rys. 1

Opis maszyny (por. Rys. 1)

1. Otwór wsypowy
2. Wyłącznik
3. Uchwyt
4. Wtyczka
5. Zabezpieczenie pojemnika na ścinki
6. Przełącznik
7. Korpus rozdrabniacza
8. Pojemnik na ścinki
9. Rama rozdrabniacza
10. Śruba ustawień cięcia
11. Pokrywa bębna tnącego

6. MONTAŻ ROZDRABNIACZA

⚠ **UWAGA:** Przed rozpoczęciem wykonywania jakichkolwiek prac przy użyciu maszyny upewnij się, że jest ona wyłączona i odłączona od zasilania.

1. Obróć korpus rozdrabniacza do góry nogami i połóż go na równej podłodze.
   Następnie umieść na nim ramę i przymocuj ją za pomocą 6 dołączonych śrub. Następnie przymocuj nogi rozdrabniacza (Rys. 2).

⚠ **UWAGA!** Zwróć uwagę na kierunek orientacji ramy. Otwory do umieszczenia osi kół muszą się znajdować po tej samej stronie co rękojeść rozdrabniacza.

2. Zamontuj koła w następujący sposób: (Rys. 3)
   — Przymocuj oś na jedno z kół.
   — Włóż oś do otworów w ramie.
   — Przymocuj drugie koło na osi. Zabezpiecz koło poprzez zgięcie zawleczki.
   — Przymocuj pokrywy a koła.

3. Włóż pojemnik na ścinki. A następnie zabezpiecz go za pomocą zabezpieczenia (Rys. 4)

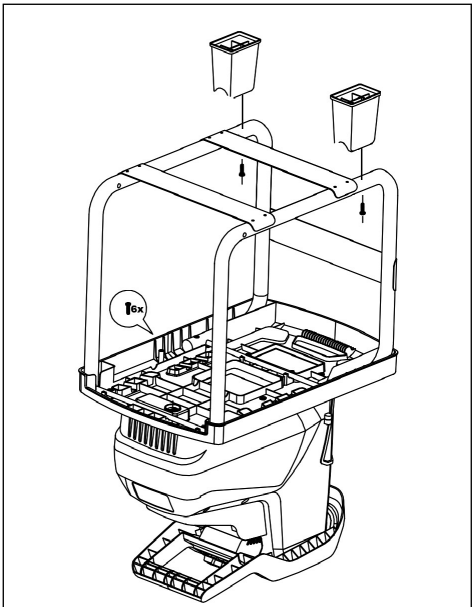

Rys. 2

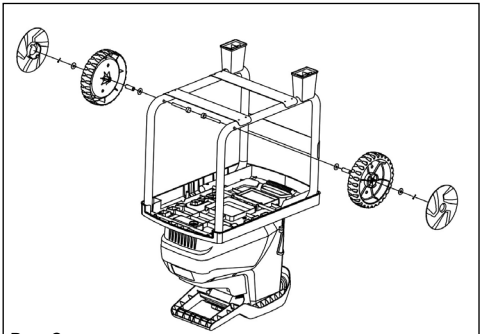
Rys. 3

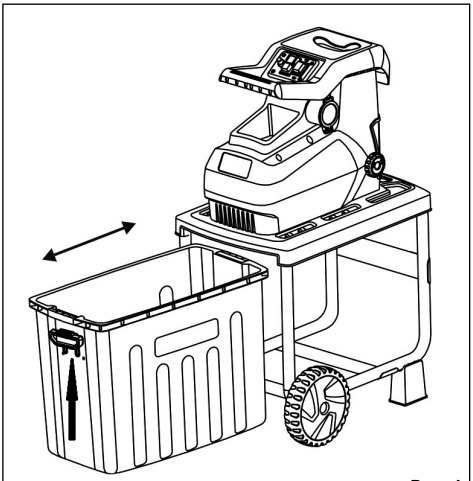
Rys. 4

7. OBSŁUGA ROZDRABNIACZA

⚠ **OSTRZEŻENIE:** Przed podłączeniem maszyny do źródła zasilania upewnij się, że wyłącznik jest wyłączony. Podłączanie urządzenia z włączonym wyłącznikiem może spowodować nieplanowane włączenie urządzenia i doprowadzić do poważnych obrażeń.

Włączanie i wyłączanie rozdrabniacza (Rys. 5)

⚠ **UWAGA:** Jeżeli głównego włącznika nie można włączyć i wyłączyć, nie korzystać z urządzenia. Wadliwe włączniki należy wymienić w autoryzowanym serwisie.

Rys. 5

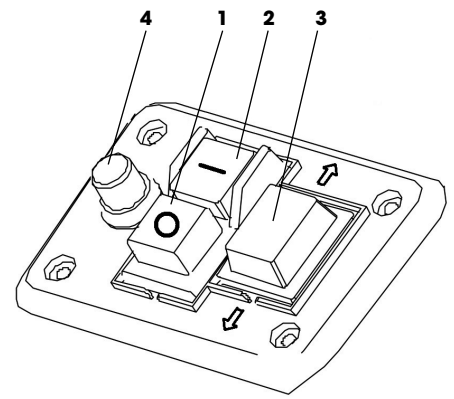

- Aby włączyć urządzenie, wciśnij zielony przycisk (Rys. 5, punkt 2).
- Aby wyłączyć urządzenie, wciśnij czerwony przycisk (Rys. 5, punkt 1).

⚠ **UWAGA:** Urządzenie wyłączy się automatycznie w przypadku przerwy w dostawie prądu. W celu ponownego włączenia urządzenia wciśnij zielony przycisk.

Przełącznik do przodu / wstecz (Rys. 5, punkt 3).

⚠ **UWAGA: Wyłącz rozdrabniacz przed ustawieniem przełącznika na pozycję do przodu / wstecz.**

Pozycja do przodu
- Standardowa praca rozdrabniacza. Bęben tnący obraca się w kierunku do przodu.

Pozycja wstecz
- Bęben tnący obraca się w przeciwnym kierunku, dzięki czemu dochodzi do zwolnienia zablokowanego materiału.
- Po zmianie kierunku pracy na bieg wsteczny należy raz po raz wciskać zielony przycisk, aby wymusić obroty bębna. Do automatycznego zatrzymania bębna dojdzie po zwolnieniu zielonego przycisku.

UWAGA: W celu rozdrobnienia dużych gałęzi będzie być może konieczne kilkukrotne powtórzenie procedury z pracą urządzenia do przodu i biegiem wstecznym. **Przed ponowną zmianą kierunku pracy należy poczekać do całkowitego zatrzymania rozdrabniacza.**

Ochrona przed przeciążeniem

- Rozdrabniacz jest wyposażony w zabezpieczenie przed przeciążeniem (Rys.5, punkt 4)
- W przypadku przeciążenia zabezpieczenie silnika automatycznie przerwie obwód elektryczny.
- Aby odnowić działanie urządzenia, wykonaj następujące kroki:
  1. Odłącz maszynę od źródła napięcia.
  2. Usuń materiał zablokowany w rozdrabniaczu.
  3. Odczekaj co najmniej pięć minut, aż silnik ostygnie!
  4. Wciśnij przycisk bezpiecznika (Rys. 5, punkt 4).
  5. Podłącz ponownie urządzenie do zasilania prądem elektrycznym.
  6. Włącz rozdrabniacz.

⚠ **UWAGA:** Aby zapobiec wypadkom do usunięcia zablokowanych przedmiotów używaj zawsze haka lub drążka.

Pojemnik na ścinki

- Przed przymocowaniem lub zdjęciem pojemnika na ścinki należy zawsze wyłączyć rozdrabniarkę i odłączyć ją od zasilania.
- Rękojeść pojemnika na ścinki (Rys. 1, punkt 5) jest ze względów bezpieczeństwa wyposażona w zabezpieczenie.
- Aby zapewnić bezpieczną pracę, sprawdź funkcjonalność zabezpieczenia po dwu godzinach pracy.
- Nigdy nie próbuj demontować zabezpieczenia na rękojeści.

Rękojeść pojemnika na ścinki:

Rękojeść w pozycji na dole	>>>	pojemnik na ścinki jest odbezpieczony. Zabezpieczenie jest włączone, nie można uruchomić rozdrabniacza.
Rękojeść w pozycji na górze	>>>	pojemnik na ścinki jest zabezpieczony i przygotowany do pracy.

UWAGA: Maszyna się nie włączy, jeśli pojemnik na ścinki jest odbezpieczony. Maszyna wyłączy się automatycznie, jeśli podczas pracy dojdzie do poluzowania pojemnika na ścinki.

Pokrywa bębna tnącego (Rys. 1, punkt 11).

⚠ **UWAGA:**

- Przed otwarciem pokrywy bębna tnącego upewnij się, że maszyna jest wyłączona i odłączona od źródła zasilania.
- Uwaga, bęben tnący nie zatrzyma się natychmiast po wyłączeniu maszyny. Poczekaj, aż dojdzie do zatrzymania wszystkich części.
- Przed otwarciem pokrywy załóż rękawice ochronne.
- Po zdjęciu pokrywy można usunąć zablokowany materiał, którego nie można odblokować przez otwór wsypowy lub z wykorzystaniem biegu wstecznego.

8. USTAWIENIA I EKSPLOATACJA ROZDRABNIACZA

Ustawienia odległości przeciwległego noża

- W celu zwiększenia efektywności pracy należy ustawić odległość pomiędzy nożem przeciwległym (Rys. 6, punkt 2) a bębnem tnącym (Rys. 6, punkt 3). Odstęp pomiędzy bębnem tnącym a nożem przeciwległym powinien być jak najmniejszy.
- Prawidłowe ustawienia umożliwiają efektywne rozdrabnianie gałęzi o wszystkich średnicach.

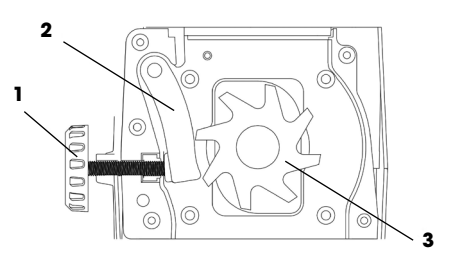

Rys. 6

Ustawianie odstępu:
- Włącz maszynę.
- W celu przybliżenia noża przeciwległego do bębna tnącego przekręcaj powoli śrubę ustawień w kierunku zgodnym z ruchem wskazówek zegara (Rys. 6, punkt 1). Przekręcaj śrubę, dopóki z otworu wyrzutowego nie zaczną spadać drobne wiórki aluminiowe.

UWAGA: Miękki materiał lub mokre gałęzie mogą zostać rozerwane, nie zaś pocięte. Przyczyną tego problemu może być również zużycie noża przeciwległego.

Przed włączeniem

Upewnij się, że:
- Kable doprowadzające nie są uszkodzone. Jeśli kable posiadają nacięcia lub pęknięcia, przerwij pracę i natychmiast je wymień.
- Maszyna nie jest uszkodzona i wszystkie śruby są dokręcone.
- Maszyna jest kompletna i prawidłowo zmontowana.

Sprawdź zasilanie:
- Upewnij się, że napięcie zasilające odpowiada napięciu znamionowemu podanemu na tabliczce znamionowej oraz że maszyna jest prawidłowo uziemiona.
- Korzystaj wyłącznie z przedłużacz o dostatecznym przekroju przewodów.

Materiał, który można opracowywać w rozdrabniaczu

W rozdrabniaczu można opracowywać następujące typy materiału:
- Wszystkie typy gałęzi do maksymalnej średnicy podanej w specyfikacji technicznej.
- Odpad ogrodowy taki jak zwiędnięte rośliny czy mokra trawa (jest rozdrabniany na przemian z gałęźmi).

W rozdrabniaczu NIE WOLNO opracowywać następujących typów materiału:

- Szkło, metal, plastik, kamienie, ceramika, gałęzie o większej grubości niż podano w specyfikacji technicznej, twarde drewno, grube drewniane płyty, tkaniny, plastikowe torebki, korzenie z glebą.
- Odpady, które mają niemal charakter cieczy, np. odpad kuchenny.

9. EKSPLOATACJA

- Wkładaj materiał do otworu wsypowego z prawej strony.
- Rozdrabniaj gałęzie natychmiast po ich pocięciu. Jeśli gałęzie wyschną, staną się bardzo twarde.
- Usuń wszystkie boczne odgałęzienia, o ile nie pozwalają one na wsunięcie gałęzi do rozdrabniacza.
- Zadbaj o to, by w pojemniku nie gromadziło się zbyt dużo ścinków. Regularnie opróżniaj pojemnik, zgromadzony rozdrobniony materiał może blokować otwór wyrzutowy.
- Nie wkładaj materiału, który ma większą średnicę gałęzi niż podano w specyfikacji technicznej.
- Rozdrabnianie mokrego odpadu ogrodowego (liście) doprowadzi do zapchania urządzenia. Aby zapobiec zapchaniu, rozdrabniaj ten materiał na przemian z materiałem zawierającym drewno.
- Miękkie materiały lub mokre gałęzie mogą zostać poszarpane a nie pocięte. Przyczyną tego problemu może być również zużyty nóż przeciwległy.
- Przed rozpoczęciem czyszczenia otworu wyrzutowego wyłącz silnik i odłącz urządzenie od zasilania.

10. KONSERWACJA

⚠ **UWAGA:**

- Przed rozpoczęciem kontroli lub konserwacji maszyny upewnij się, że jest ona wyłączona i odłączona od zasilania. Uwaga, bęben tnący nie zatrzyma się natychmiast po wyłączeniu urządzenia. Poczekaj, aż wszystkie części się zatrzymają.
- Przed rozpoczęciem kontroli lub konserwacji załóż rękawice ochronne.
- Nigdy nie używaj do czyszczenia benzyny, rozpuszczalnika, alkoholu itp. Mogłoby dojść do zmiany koloru, deformacji lub powstania pęknięć.
- Do czyszczenia maszyny używaj wyłącznie wilgotnej ścierki i miękkiej szczotki.
- Nie używaj węża ani nie myj maszyny wodą pod ciśnieniem.

Po każdej operacji dokonaj następującej konserwacji:

- Sprawdź, czy wszystkie śruby mocujące są dokręcone (dokręć je, jeśli to konieczne).
- Nasmaruj części metalowe chroniąc je w ten sposób przed korozją.
- Utrzymuj otwory czyste i niezapylone.
- Bęben tnący i nóż przeciwległy ulegają z biegiem czasu zużyciu. O ile to konieczne, zasięgnij rady w sprawie ich wymiany w najbliższym autoryzowanym serwisie.

11. ROZWIĄZYWANIE PROBLEMÓW

⚠ **OSTRZEŻENIE:** Przed przystąpieniem do rozwiązywania problemów wyłącz maszynę, odłącz ją od źródła zasilania i poczekaj, aż się całkowicie zatrzyma.

Problem	Możliwa przyczyna	Rozwiązanie
Silnik się nie włącza.	Brak podłączenia	Sprawdź zasilanie.
	Uszkodzony sieciowy przewód zasilający	W celu przeprowadzenia kontroli skontaktuj się z autoryzowanym serwisem.
	Został uruchomiony bezpiecznik zapobiegający przeciążeniu.	Poczekaj, aż maszyna ostygnie i wciśnij przycisk bezpiecznika.
	Zabezpieczenie pojemnika na ścinki (Pojemnik jest odbezpieczony.)	Sprawdź i zabezpiecz pojemnik na ścinki.
Silnik wydaje dźwięki, ale nie pracuje.	Bęben tnący jest zablokowany.	Wyłącz maszynę.
		Ustaw przełącznik do przodu/wstecz na bieg wsteczny.
		Włącz maszynę i poczekaj, aż dojdzie do odblokowania.
		Ponownie wyłącz maszynę.
		Zmień kierunek obrotów na do przodu.
	Awaria kondensatora	Aby naprawić maszynę, oddaj ją do serwisu.
Rozdrabniany materiał nie jest wciągany do rozdrabniacza.	Kierunek obrotów jest ustawiony na bieg wsteczny.	Wyłącz maszynę i ustaw kierunek obrotów za pomocą przełącznika.
	Rozdrobniony materiał zablokowany w otworze wsypowym	Wyłącz maszynę. Ustaw przełącznik do przodu/wstecz na bieg wsteczny. Włącz urządzenie, aby doprowadzić do odblokowania rozdrabnianego materiału i usuń zanieczyszczenia.
		Wyłącz ponownie maszynę.
		Zmień kierunek obrotów na do przodu.
	Rozdrabniany materiał jest zbyt miękki lub mokry.	Wepchnij materiał do rozdrabniacza.
	Źle ustawiony nóż przeciwległy / bęben tnący	Ustaw nóż przeciwległy tak, jak opisano to w „Ustawieniach i obsłudze rozdrabniacza".
		Jeśli bęben tnący/nóż przeciwległy jest mocno zużyty, wymień go.
Rozdrabniany materiał nie jest czysto pocięty.	Nóż przeciwległy nie jest prawidłowo ustawiony.	Ustaw nóż przeciwległy - por. poprzedni rozdział.
Po włączeniu maszyny dochodzi do jej zablokowania nawet przy niewielkim obciążeniu i szybkiego wyłączenia przez zabezpieczający wyłącznik silnika.	Przedłużacz jest zbyt długi lub jego przewodniki są zbyt cienkie. Gniazdo jest zbyt daleko od źródła zasilania lub przewodniki kabla zasilającego są zbyt cienkie.	Sprawdź, czy przedłużacz ma przekrój co najmniej 1,5 mm^2 i czy jego maksymalna długość wynosi 25 m. W razie użycia dłuższego kabla jego minimalny przekrój powinien wynosić 2,5 mm^2

12. DANE TECHNICZNE

Napięcie znamionowe	230–240 V~/50 Hz
Nominalny pobór mocy	2800 W
Klasa ochrony	I
Stopień zabezpieczenia	IP24
Prędkość obrotowa biegu jałowego	46 RPM
Maksymalna średnica gałęzi	45 mm
Pojemność pojemnika na ścinki	55 l
Poziom ciśnienia akustycznego (LPA)*	93 dB(A)
Poziom mocy akustycznej (LWA)*	96 dB(A)
Ciężar	27,6 kg

13. LIKWIDACJA

WSKAZÓWKI I INFORMACJE DOTYCZĄCE GOSPODARKI ZUŻYTYM OPAKOWANIEM
Zużyty materiał z opakowania należy przekazać na gminne wysypisko odpadów.

Maszyna i jej wyposażenie są wyprodukowane z różnych materiałów, np. z metalu i plastiku. Uszkodzone części należy oddać do punktu selektywnej zbiórki. Szczegółowych informacji udziela odpowiedni urząd.

Ten produkt spełnia wszelkie podstawowe wymogi dyrektyw UE, które go dotyczą.

Zastrzegamy sobie możliwość dokonywania zmian tekstu, designu i danych technicznych wyrobu bez uprzedzenia.

Instrukcja użycia w języku oryginalnym.

14. DEKLARACJA ZGODNOŚCI

Producent:
FAST ČR, a. s.
Černokostelecká 2111, 100 00 Praha 10, Republika Czeska
NIP: CZ26726548

Produkt/marka: ROZDRABNIACZ OGRODOWY/FIELDMANN

Typ/model: FZD 5010E
230-240V~ 2800W IP24 46RPM

Niniejszy produkt spełnia wymagania następujących przepisów:
Dyrektywa niskonapięciowa WE nr 2006/95/WE
Dyrektywa maszynowa WE nr 2006/42/WE
Dyrektywa w sprawie kompatybilności elektromagnetycznej WE (EMC) nr 2004/108/WE
Dyrektywa RoHS WE nr 2002/95/WE

oraz norm:

EN 6033-1:2002+A11:2004+A1:2004+A12:2006+A2:2006+A13:2008+A14:2010+A15:2011
EN 13683:2003+A2:2011
EN 62233:2008
EN 61000-3-3:2008
EN 61000-3-2:2006
EN 55014-1:2006
EN 55014-2:1997+A1:2001+A2:2008
EN ISO 3744:1944
ISO 11094:1991

Oznaczenie CE: 15

Spółka FAST ČR, a. s. jest uprawniona do występowania w imieniu producenta.

Miejsce wydania: Praga

Imię i nazwisko: Ing. Zdeněk Pech
Prezes Zarządu

Data wydania: 14. 01. 2015

Podpis:

FAST FAST ČR, a.s.
Černokostelecká 1621, 251 01 Říčany
IČO: 26726548 tel.: +420/ 323 204 111
DIČ: CZ26726548 fax: +420/ 323 204 110

Vrtni drobilnik
UPORABNIŠKI PRIROČNIK

Spoštovana uporabnica, uporabnik,
najlepša hvala za zaupanje, ki ste izkazali z nakupom našega izdelka!
Preden boste napravo začeli uporabljati, je nujno, da podrobno preberete ta priročnik!
V njem boste našli vsa navodila za njegovo uporabo in doseganje dolge življenjske dobe.
Nujno je, da pri uporabi naprave natančno sledite vsem navodilom, ki so v tem priročniku.

VSEBINA

1. SPLOŠNA VARNOSTNA NAVODILA....84
   Pomembno varnostno opozorilo....84
   Embalaža....84
   Uporabniški priročnik....84
2. SIMBOLI....85
3. PRED ZAČETKOM UPORABE 86
   Uporaba za predviden namen....86
4. ZA VAŠO VARNOST....86
   Splošna varnostna navodila....86
   Električna varnost....87
   Vzdrževanje....87
   Specifična navodila za napravo....87
5. OPIS NAPRAVE....89
   Opis naprave (glejte sliko 1)....89
6. SESTAVLJANJE DROBILNIKA....90
7. UPORABA DROBILNIKA....91
   Vklop in izklop drobilnika (Slika 5)....91
   Stikalo za preklop vrtenja naprej/nazaj (Slika 5, točka 3)....91
   Zaščita pred preobremenitvijo....91
   Posoda za zbiranje....92
   Pokrov rezalnega valja (slika 1, točka 11)....92
8. NAMESTITEV IN UPORABA DROBILNIKA....93
   Nastavitev odmika protirezila....93
   Pred vklopom....93
   Material, ki ga drobilnik lahko obdela....93
   Drobilnik NI primeren za drobljenje naslednjih materialov:....93
9. UPORABA....94
10. VZDRŽEVANJE....94
11. ODPRAVLJANJE TEŽAV....95
12. TEHNIČNE SPECIFIKACIJE....96
13. ODLAGANJE....97
14. IZJAVA O SKLADNOSTI....98

1. SPLOŠNA VARNOSTNA NAVODILA

Pomembno varnostno opozorilo

- Napravo pazljivo vzemite iz embalaže, pri tem pa pazite, da ne boste zavrgli nobenega dela embalaže, dokler ne boste ugotovili, da so vsi deli tudi prisotni.
- Drobilnik shranjujte na suho mesto, izven dosega otrok.
- Preberite vsa opozorila in navodila. Neupoštevanje opozorila ali navodil lahko privede do poškodb zaradi električnega udara, požara in/ali drugih resnih poškodb.

Embalaža

Izdelek je zapakiran v embalažo, ki preprečuje poškodbe med prevozom. Embalažo je možno v celoti reciklirati.

Uporabniški priročnik

Preden drobilnik začnete uporabljati, si preberite naslednja varnostna in uporabniška navodila. Seznanitev z elementi krmiljenja in pravilna uporaba drobilnika. Uporabniški priročnik imejte na varnem in enostavno dostopnem mestu. Shranite originalno embalažo, material, garancijsko kartico in potrdilo o nakupu, vsaj za obdobje garancije. Če morate drobilnik kamorkoli poslati, ga zapakirajte v originalno kartonsko škatlo in tako poskrbite za najboljšo zaščito med prevozom (tj. kadar drobilnik želite prepeljati na drugo mesto ali ga poslati v popravilo).

OPOMBA: Če boste drobilnik posojali drugi osebi, mu priložite tudi priročnik za uporabo. Upoštevanje navodil v priročniku za uporabo, je predpogoj za pravilno uporabo drobilnika. Uporabniški priročnik vsebuje tudi navodila za uporabo, vzdrževanje in popravila.

Proizvajalec ne odgovarja za nobene nesreče ali poškodbe, ki bi nastale zaradi neupoštevanja navodil v tem priročniku.

2. SIMBOLI

Pred začetkom uporabe drobilnika, si preberite varnostna navodila.

Pred prvim zagonom naprave, si preberite uporabniški priročnik.

Nevarnost odtrganin.

Ne segajte v lijak.

Nevarnost letečih predmetov.

Poskrbite, da bodo prisotni varno oddaljeni.

Če opazite, da je napajalni kabel poškodovan ali prekinjen, takoj izvlecite vtikač iz vtičnice.

LWA 96 dB

Raven hrupnosti električne naprave.

POZOR: Drobilnika nikoli ne uporabljajte v vlažnem ali deževnem vremenu in ga zaščitite pred vlago.

STOP

Pred poseganjem v napravo počakajte, da se vsi vrteči se deli najprej zaustavijo.

Osebni zaščitni delovni pripomočki

Med uporabo drobilnika uporabljajte zaščito sluha in zaščitna očala.

Med delom z drobilnikom nosite čvrsto obutev.

Med delom z drobilnikom imejte nadete varnostne rokavice.

Med delom z drobilnikom imejte oblečena oprijeta delovna oblačila.

3. PRED ZAČETKOM UPORABE ...

Uporaba za predviden namen

- je v skladu z najsodobnejšimi znanstvenimi ter tehnološkimi in varnostnimi predpisi vse dotlej, dokler ga uporabljate za predvideni namen. Naprava je namenjena za drobljenje vlaknastih in lesnih organskih gospodinjskih ter vrtnih materialov. Vanj ne smete vstavljati kamnov, stekla, kovine, kosti, plastičnih mas ali tekstilnih odpadnih materialov.
- ni namenjen profesionalni uporabi. Vsaka druga uporaba od predpisane je v nasprotju z namenom uporabe. Uporaba naprave za nepredvideni namen ali namestitev neodobrenih rezervnih ter dodatnih delov jo lahko nepopravljivo poškoduje! Neustrezna uporaba drobilnika ali kakršne koli dejavnosti, ki niso opisane v tem priročniku, pomenijo njegovo nedovoljeno uporabo, zato tudi prekinejo garancijo proizvajalca.

4. ZA VAŠO VARNOST

Splošna varnostna navodila

- Za varno delovanje drobilnika, si morajo vsi njegovi uporabniki pred prvo uporabo podrobno prebrati in razumeti ta uporabniški priročnik.
- Upoštevajte vsa varnostna navodila! Če ne boste upoštevali predpisanih varnostnih navodil, boste s tem ogrožali sebe in druge.
- Uporabniški priročnik in varnostna navodila shranite za kasnejšo uporabo.
- Če drobilnik prodajate ali ga drugače izročite drugi osebi, mu morate priložiti tudi ta priročnik.
- Uporabljate lahko le brezhibno delujoči drobilnik. Če je drobilnik ali katerikoli njegov del poškodovan, ga mora popraviti ustrezno usposobljeni strokovnjak.
- Drobilnika ne uporabljajte na mestih, kjer obstaja nevarnost eksplozije ali v bližini vnetljivih tekočin in plinov!
- Nedelujoči drobilnik vedno zavarujte pred nehotenim zagonom.
- Drobilnika ne uporabljajte, če stikalo za vklop/izklop ne deluje.
- Otrokom preprečite dostop do drobilnika! Zato ga shranjujte tako, da bo zavarovan pred dostopom otrok in nepooblaščenih oseb.
- Drobilnika ne preobremenjujte. Drobilnik uporabljajte izključno za namene, za katere je bil zasnovan.
- Med uporabo vedno uporabljajte predpisano zaščitno varnostno opremo.
- drobilnik uporabljajte previdno in le tedaj, ko ste v dobri fizični kondiciji: če drobilnik uporabljate, ko ste utrujeni ali bolni, po zaužitju alkohola, pod vplivom zdravil ali mamil je to tvegano, ker ne morete poskrbeti za varno uporabo.
- Drobilnika nikoli ne uporabljajte skupaj s časovnim stikalom, ki ga lahko samodejno vklopi, kajti to lahko privede tudi do požara.
- Poskrbite, da se otroci ne bodo mogli igrati z drobilnikom.
- Vedno upoštevajte veljavne državne ter mednarodne varnostne, zdravstvene ter delovne predpise.

Električna varnost

- Drobilnik lahko priključite le v omrežno vtičnico z ustrezno izolacijo.
- Vir napajanja drobilnika mora imeti nameščeno napravo za rezidualni tok (FI stikalo) z varovalko, katere nazivni tok ne presega 30 mA.
- Pred priklopom drobilnik v omrežje, morate poskrbeti, da lastnosti napajanja ustrezajo lastnostim naprave.
- Drobilnik lahko uporabljate le skladno z navedenimi tehničnimi omejitvami (glejte nazivno ploščico).
- Napajalnega kabla se ne dotikajte z mokrimi rokami! Kabel lahko izklopite iz vtičnice le tako, da ga držite za vtikač.
- Napajalnega kabla ne upogibajte, zapletajte in raztegujte, niti se čezenj ne vozite ter ga dobro zaščitite pred ostrimi robovi, olji in vročino.
- Drobilnika nikoli ne dvigujte za napajalni kabel in slednjega ne uporabljajte za nobene druge namene, kot le za napajanje.
- Pred vsako uporabo preglejte vtikač in napajalni kabel.
- Če je napajalni kabel poškodovan, ga takoj odklopite iz vira napajanja. Nikoli ne uporabljate drobilnika s poškodovanim napajalnim kablom.
- Če drobilnika ne uporabljate, mora biti vtikač vedno izklopljen.
- Preden drobilnik priklopite v napajanje poskrbite da bo izklopljen.
- Preden odstranite vtikač iz vtičnice, drobilnik vedno izklopite.
- Preden drobilnik prestavite, se prepričajte, če v njem ni električnega toka.

Vzdrževanje

- Pred kakršnimi koli posegi v drobilnik, izvlecite vtikač iz vtičnice.
- Na drobilniku lahko izvajate le vzdrževalna in servisna opravila, ki so opisana v tem priročniku. Vsa druga dela lahko izvaja le usposobljeni strokovnjak.
- Pri teh opravilih uporabljajte le originalne nadomestne dele. Za vgradnjo na drobilnik so primerni le ti nadomestni deli. Če na drobilnik vgradite druge nadometne dele, to lahko izniči garancijo, hkrati pa ogrozite svojo in občo varnost.

Specifična navodila za napravo

- Med delovanjem drobilnika, nikoli ne segajte z roko v lijak za polnjenje ali izmetavanje. Drobilnik po izklopu deluje še približno 5 sekund.
- Preden drobilnik vklopite, poskrbite, da bo sestavljen skladno z navodili.
- Preden drobilnik vklopite, preverite, ali so vsi vijaki, matice in druge komponente za pritrjevanje trdno priviti, zaščitni elemente pa pravilno nameščeni.
- Pri delu z drobilnikom nenehno vzdržujte pravilni delovni položaj.
- Drobilnik uporabljajte le v pogojih dobre osvetljenosti in vidljivosti.
- Uporabnik drobilnika mora nositi oprijeta delovna oblačila. Med delom z napravo ne nosite ohlapnih oblačil. Nosite čvrsto obutev in dolge delovne hlače.
- Drobilnik uporabljajte le na prostem, na trdni in ravni površini.
- Med uporabo poskrbite, da bo okoli drobilnika zadosti prostora. Drobilnika ne postavljajte blizu zidu.
- Med delovanjem drobilnika nikoli ne dvigajte, nagibajte ali prestavljajte.
- Pred zagonom drobilnika preverite, da je lijak za vstavljanje prazen.
- Delujočega drobilnika nikoli ne puščajte brez nadzora.
- Poskrbite, da med delovanjem drobilnika vanj ne bodo zašli tujki, kot so kamenje, kovine, prst, plastika itd. To bi lahko poškodovalo motor in rezalni valj.

- Če v rezalni mehanizem zaidejo tujki ali naprava začne oddajati neobičajne zvoke oziroma neobičajno vibrira, takoj zaustavite motor in pustite, da se drobilnik popolnoma ustavi.
- Nikoli ne uporabljajte drobilnika brez nameščenega lijaka za vstavljanje.
- Če se med delom drobilnik zamaši, ga najprej izklopite in izvlecite vtikač iz vtičnice, nato pa počakajte, da se popolnoma ustavi in šele potem odstranite zamašen material. Stikalo za vklop/izklop naj bo vedno čisto in dostopno.
- Med vrtenjem rezalnega valja nikoli ne poskušajte zadržati ali odstraniti zdrobljenega materiala. Zamašeni material lahko odstranite le, če je drobilnik izklopljen.
- Poskrbite, da se ne boste nikoli dotaknili vrtečega se razalnega valja. Med delovanjem drobilnika imejte roke in noge proč od odprtin.
- Nikoli ne segajte z rokami ali drugimi deli telesa in oblačil neposredno v lijak za polnjenje ali izmetavanje, niti v bližino premikajočih se delov.
- Zdrobljeni material vedno odstranite iz lijaka za izmetavanje še preden se nakopiči. To preprečuje, da bi se drobilnik zamašil in onemogočil izmetavanje zdrobljenega materiala, zaradi česar lahko pride do poškodb.
- Med delovanjem drobilnika naj bodo prisotni in živali oddaljeni najmanj 3 metre, saj bi sicer lahko utrpeli poškodbe.
- Drobilnika ne uporabljajte na opečnatih ali betonskih tleh. Zdrobljen material se od njih lahko odbije in povzroči poškodbe.
- Oznak na drobilniku ne smete nikoli odstraniti ali prekriti. Oznake na drobilniku, ki jih niso več čitljive, morate takoj nadomestiti.

5. OPIS NAPRAVE

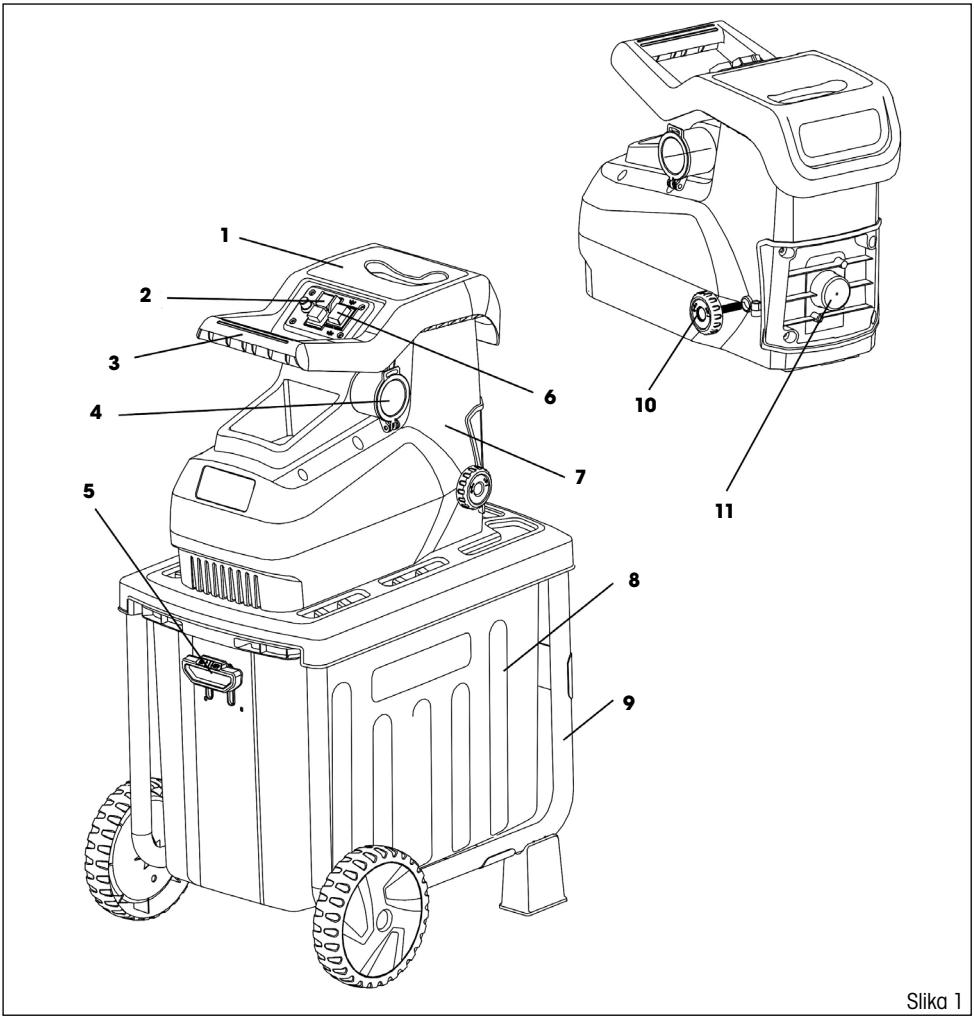

Slika 1

Opis naprave (glejte sliko 1)

1. Lijak za polnjenje
2. Stikalo za vklop
3. Ročaj
4. Vtičnica
5. Zaklep posode za zbiranje
6. Stikalo za izbiranje smeri vrtenja
7. Drobilnik
8. Posoda za zbiranje
9. Okvir drobilnika
10. Vijak za nastavljanje
11. Pokrov rezalnega valja

6. SESTAVLJANJE DROBILNIKA

⚠ **POZOR:** Pred vsakim delom na drobilniku, preverite, ali je izklopljen in izključen iz napajanja.

1. Drobilnik obrnite z zgornjim delom navzdol in ga postavite na ravno podlago.
   Nato namestite okvir in privijte šest priloženih vijakov. Potem pritrdite noge drobilnika (slika 2).

⚠ **POZOR!** Pazite, da bo okvir pravilno obrnjen. Luknje za kolesne osi morajo biti na isti strani kot ročaj drobilnika.

2. Kolesa namestite na naslednji način: (Slika 3)
   — Pritrdite os na enega od koles.
   — Potisnite os skozi luknje v okvirju.
   — Pritrdite drugo kolo na os. Upognite razcepko in poskrbite, da kolo ne bo moglo odpasti.
   — Namestite pokrov kolesa.

3. Namestite posodo za zbiranje. Nato pritrdite posodo z zaklepom (Slika 4)

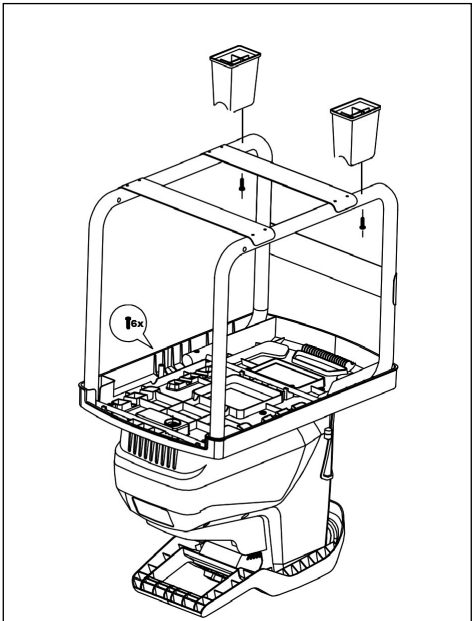

Slika 2

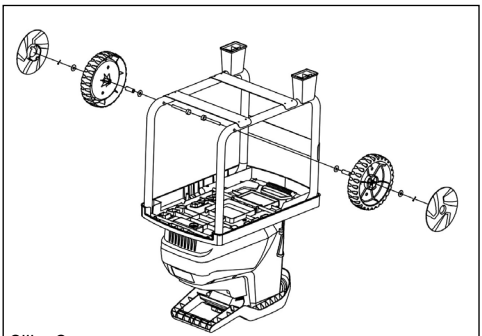
Slika 3

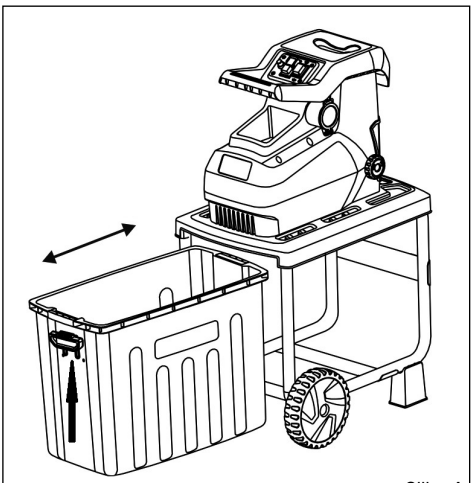
Slika 4

7. UPORABA DROBILNIKA

⚠ **OPOZORILO:** Preden drobilnik priklopite na vir napajanja, vedno preverite, ali je stikalo izklopljeno. Priklop drobilnika z vklopljenim stikalom lahko povzroči, da začne nepričakovano delovati in povzroči hude poškodbe.

Vklop in izklop drobilnika (Slika 5)

⚠ **POZOR:** Če stikalo za vklop in izklop ne deluje, drobilnika ne uporabljajte. Stikalo, ki je v okvari lahko zamenja le pooblaščeni servisni center.

- Za vklop drobilnika pritisnite zeleni gumb (Slika 5, točka 2).
- Za izklop drobilnika pritisnite zeleni gumb (Slika 5, točka 1).

⚠ **POZOR:** Če pride do izpada električne energije, se bo drobilnik samodejno izklopil. Za ponovni vklop, pritisnete zeleni gumb.

Slika 5

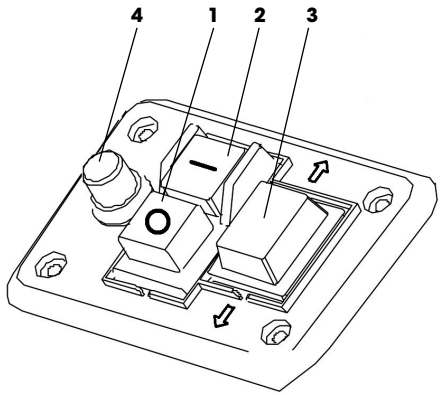

Stikalo za preklop vrtenja naprej/nazaj (Slika 5, točka 3)

⚠ **POZOR: Preden preklopite vrtenje drobilnika naprej/nazaj, slednjega najprej izklopite.**

Vrtenje naprej
- Standardno delovanje drobilnika. Rezalni valj se vrti naprej.

Vrtenje nazaj
- Z vrtenjem rezalnega valja v nasprotni smeri lahko odstranite nakopičeni material.
- Če želite spremeniti smer vrtenja, morate zaporedoma pritiskati zeleni gumb, tako da se valj vrti. Ko sprostite zeleni gumb, se valj samodejno zaustavi.

OPOMBA: Za drobljenje večjih vej, boste med postopkom morda morali večkrat preklopiti smer vrtenja. **Pred vsako spremembo smeri vrtenja morate obvezno počakati, da se rezalni valj popolnoma zaustavi.**

Zaščita pred preobremenitvijo

- Drobilnik ima nameščeno zaščito pred preobremenitvijo (Slika 5, točka 4)
- V primeru preobremenitve, bo zaščita motorja samodejno prekinila električni tokokrog.
- Za ponovno delovanje, nadaljujte, kot sledi:
  1. Drobilnik izklopite iz napajanja.
  2. Odstranite nakopičeni material.

3. Počakajte vsaj pet minut in pustite, da se motor ohladi!
4. Pritisnite gumb varovalke (Slika 5, točka 4).
5. Ponovno priklopite električno napajanje.
6. Vklopite drobilnik.

⚠ **POZOR:** Za preprečevanje nesreč, pri odstranjevanju nakopičenega materiala vedno uporabljate kljuko ali palico.

Posoda za zbiranje

- Pred odstranjevanjem ali nameščanjem posode za zbiranje drobilnik vedno izklopite in ga izključite iz napajanja.
- Iz varnostnih razlogov ima ročaj posode za zbiranje (Slika 1, točka 5) nameščen varnostni zaklep.
- Delovanje tega varnostnega zaklepa morate preverjati vsaki dve uri uporabe.
- Nikoli ne uporabljajte drobilnika, če varnostni zaklep ne deluje brezhibno.

Ročaj posode za zbiranje:

Ročaj posode za zbiranje v spuščenem položaju	>>>	posoda za zbiranje ni zaklenjena. Če je varnostni zaklep aktiviran, drobilnika ni mogoče zagnati.
Ročaj posode za zbiranje v dvignjenem položaju	>>>	posoda za zbiranje je zaklenjena in drobilnik je pripravljen za uporabo.

OPOMBA: Če posoda za zbiranje ni zaklenjena, se drobilnik ne bo hotel zagnati. Če med delovanjem drobilnika odklenete posodo za zbiranje, se bo drobilnik samodejno zaustavil.

Pokrov rezalnega valja (slika 1, točka 11)

⚠ **POZOR:**

- Preden odprete pokrov rezalnega valja, naj bo odklopljen iz napajanja.
- Pazite, saj se rezalni valj ne zaustavi takoj, ko drobilnik izklopite. Počakajte, da se vsi premikajoči se deli zaustavijo.
- Pred odpiranjem pokrova si namestite zaščitne rokavice.
- Ko odstranite pokrov, lahko odstranite tudi nakopičeni material, ki ga ne morete odstraniti preko valja za polnjenje ali preklopom vrtenja valja v nasprotno smer.

8. NAMESTITEV IN UPORABA DROBILNIKA

Nastavitev odmika protirezila

- Za učinkovito delovanje drobilnika morate nastaviti odmik protirezila (Slika 6, točka 2) od rezalnega valja (Slika 6, točka 3). Razlika med rezalnim valjem in protirezilom mora biti čim manjša.
- Pravilna nastavitev bo omogočila učinkovito drobljenje vej različnih debelin.

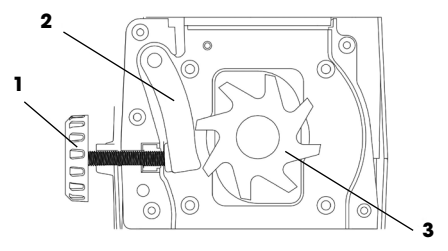

Slika 6

Nastavitev odmika:
- Vklopite drobilnik.
- Za pomik protirezil proti rezalnemu valju, obrnite nastavitveni vijak (Slika 6, točka 1) v smeri urinega kazalca. Nastavitveni vijak obračajte toliko časa, da bodo iz lijaka za izmetavanje začeli leteti drobni aluminijasti opilki.

OPOMBA: Mehak material ali mokre vejice bo drobilnik morda prej zmečkal, kot razdrobil. Do tega lahko pride zaradi nameščenega protirezila, ki se po pogosti uporabi obrabi.

Pred vklopom

Poskrbite za to, da:
- Bodo napajalni kabli v brezhibnem stanju. Če na napajalnem kablu opazite zareze ali razpoke, prenehajte z delom in uporabite brezhiben kabel.
- Drobilnik ne bo poškodovan, vsi vijaki in matice pa tesno priviti.
- Bo drobilnik v celoti in pravilno sestavljen.

Preverite napajanje:
- Poskrbite, da bo napajalna napetost ustrezala nazivni napetosti na nazivni ploščici, naprava pa pravilno ozemljena.
- Uporabljajte le podaljške, ki imajo ustrezen presek žice.

Material, ki ga drobilnik lahko obdela

Drobilnik je primeren za drobljenje naslednjih materialov:
- Vseh vrst vej do največje debeline, določene v tehničnih specifikacijah.
- Vrtnih odpadkov, kot so uvenele rastline ali mokra trava (mednje vstavite veje).

Drobilnik NI primeren za drobljenje naslednjih materialov:

- Stekla, kovine, plastike, kamenja, keramike, vej, ki so debelejše kot je navedeno v tehničnih specifikacijah, trdega lesa, debelih lesenih plošč, tkanin, plastičnih vrečk, korenin z zemljo.
- Odpadkov, ki so skoraj v tekoči obliki, npr. gospodinjskih ostankov.

9. UPORABA

- Material vstavljate v lijak z desne strani.
- Veje drobite takoj, ko jih boste požagali. Če se veje posušijo, jih boste težje zdrobili.
- Če vej ne morete vstaviti v lijak, jim najprej porežite stranjske poganjke.
- Poskrbite za sprotno praznjenje zbiralne posode. Le ob rednem praznjenju zbiralne posode ne more priti do zagozdenja materiala.
- V drobilnik ne vstavljajte materiala, ki je debelejši kot je navedeno v tehničnih specifikacijah.
- Drobljenje mokrih vrtnih odpadkov (odpadlega listja) bo povzročilo zamašitev. Za preprečitev zamašitve, med vrtne odpadke vstavite tudi veje.
- Mehak material ali mokre vejice bo drobilnik morda prej zmečkal, kot razdrobil. Do tega lahko pride tudi zaradi topaga protirezila.
- Pred čiščenjem lijaka za izmetavanje ugasnite motor in odklopite drobilnik iz napajanja.

10. VZDRŽEVANJE

⚠ **POZOR:**

- Pred vsakim posegom na drobilniku, preverite, ali je slednji izklopljen in izključen iz napajanja. Pred poseganjem v drobilnik počakajte, da se bo rezalni valj ustavil.
- Pred pregledovanjem ali vzdrževanjem drobilnika si namestite zaščitne rokavice.
- Za čiščenje nikoli ne uporabljajte bencina, razredčila, alkohola itd. To bi lahko povzročilo obarvanje ali poškodbe delov drobilnika.
- Za čiščenje drobilnika uporabljajte le vlažno krpo in mehko ščetko.
- Drobilnika nikoli ne čistite s cevjo ali visokotlačnim čistilnikom.

Po vsakem drobljenju izvedite naslednja vzdrževalna opravila:

- Preverite, če so vsi pritrdilni vijaki priviti (po potrebi jih privijte).
- Kovinske dele zaščitite pred korozijo.
- Odprtine v drobilniku naj bodo vedno čiste in brez prahu.
- Rezalni valj in protirezilo s časom postaneta topa. Če je potrebno, se o zamenjavi delov posvetujte z najbližjim pooblaščenim serviserjem.

11. ODPRAVLJANJE TEŽAV

⚠ **OPOZORILO:** Preden začnete odpravljati težavo, drobilnik najprej izključite, odklopite iz napajanja in počakajte, da se popolnoma ustavi.

Težava	Možni vzroki	Ukrep
Motor se ne zažene	Ni napajanja	Preverite električno napajanje.
	Poškodovan napajalni kabel	Za podrobnosti se posvetujte z najbližjim pooblaščenim serviserjem
	Aktivirala se je varovalka pred preobremenitvijo	Počakajte, da se bo drobilnik ohladil in pritisnite gumb varovalke.
	Zaklep zbiralne posode (zbiralna posoda ni pripeta)	Preverite zaklep zbiralne posode
Motor je mogoče slišati, vendar drobilnik ne deluje	Rezalni valj je blokiran	Izklopite drobilnik.
		Preklopite stikalo za vrtenje naprej/nazaj v vrtenje nazaj.
		Vklopite drobilnik in počakajte, da se nakopičeni material odstrani.
		Nato drobilnik izklopite.
		Nato drobilnik vklopite z vrtenjem naprej.
	Okvara kondenzatorja	Drobilnik dostavite k pooblaščenemu serviserju.
Drobilnik ne pomika zdrobljenega materiala	Izbrano je vrtenje nazaj.	Drobilnik izklopite in preklopite smer vrtenja s stikalom.
	Zdrobljeni material, se je zagozdil v polnilni lijak	Izklopite drobilnik. Preklopite stikalo za vrtenje naprej/nazaj v vrtenje nazaj. Vklopite drobilnik in sprostite zdrobljeni material ter ga odstranite.
		Ponovno izklopite drobilnik.
		Nato drobilnik vklopite z vrtenjem naprej.
	Razrezani material je premehak ali moker	Potisnite material v drobilnik
	Neustrezno nastavljeno protirezilo/rezalni valj	Nastavite protirezilo kot je opisano v "Namestitev in uporaba drobilnika".
		V primeru, da sta rezalni valj/protirezilo preveč obrabljena, ju zamenjajte.
Zdrobljen material se ne izmetava gladko	Protirezilo ni pravilno nastavljeno	Nastavite protirezilo kot je opisano v prejšnjem odstavku
Drobilnik se vrti, vendar že najmanjša vejica aktivira stikalo za zaščito motorja.	Podaljšek je predolg ali ima premajhen presek žic. Vtičnica je predaleč od električnega vira ali ima kabel premajhen presek žic	Poskrbite, da bodo žice podaljška imele presek najmanj 1,5 mm^2 in, da ne bo dolg več kot 25 m. Če je napajalni kabel daljši, tedaj naj bo presek žic vsaj 2,5 mm^2

12. TEHNIČNE SPECIFIKACIJE

Nazivna napetost	230-240 V ~/50 Hz
Nazivna moč:	2.800 W
Razred zaščite	I
IP koda	IP24
Število vrtljajev v prostem teku	46 vrt/min
Največja debelina vej	45 mm
Kapaciteta zbiralne posode	55 l
Raven zvočnega tlaka (LPA)*	93 dB(A)
Raven zvočne moči (LWA)*	96 dB(A)
Teža	27,6 kg

13. ODLAGANJE

NAVODILA IN INFORMACIJE O ODLAGANJU UPORABLJENE EMBALAŽE

Rabljeno embalažo odlagajte na mestih za ločeno zbiranje odpadkov.

Naprava in njeni dodatki so izdelani iz različnih materialov, npr. iz kovine in plastike. Poškodovane dele dostavite v reciklažni center. Za podrobnosti se posvetujte pri ustreznem državnem organu.

Ta izdelek izpolnjuje vse osnovne zahteve, ki jih predpisujejo direktive EU.

Pridržujemo si pravico za spreminjanje besedila, oblike in tehničnih specifikacij brez opozorila.

Uporabniški priročnik v izvirnem jeziku.

14. IZJAVA O SKLADNOSTI

Proizvajalec:
FAST ČR, a.s.
Černokostelecká 2111, 100 00 Praha 10, Czech Republic
ID št. za DDV: CZ26726548

Izdelek/blagovna znamka: VRTNI DROBILNIK/FIELDMANN

Vrsta/model: FZD 5010E
230-240V~ 2800W IP24 46RPM

Izdelek je skladen z naslednjimi predpisi:
ES direktiva o nizkonapetostni električni opremi, št. 2006/95/ES
Direktiva sveta ES 2006/42/ES direktiva o strojih
Direktiva ES o elektromagnetni združljivosti (EMC), št. 2004/108/ES
ES direktiva RoHS 2002/95/ES

in normami:

EN 60335-1:2002+A11:2004+A1:2004+A12:2006+A2:2006+A13:2008+A14:2010+A15:2011
EN 13683:2003+A2:2011
EN 62233:2008
EN 61000-3-3:2008
EN 61000-3-2:2006
EN 55014-1:2006
EN 55014-2:1997+A1:2001+A2:2008
EN ISO 3744:1944
ISO 11094:1991

CE oznaka: 15

Podjetje FAST ČR a.s. je pooblaščeno za ukrepanje v imenu proizvajalca.

Kraj zavarovanja: Praga

Datum zavarovanja: 14. 1. 2015

Ime: Ing. Zdeněk Pech
Predsednik sveta

Podpis:

FAST FAST ČR, a.s.
Černokostelecká 1621, 251 01 Říčany
IČO: 26726548 tel.: +420/ 323 204 111
DIČ: CZ26726548 fax: +420/ 323 204 110

FIELDMANN®
Home & Garden Performance

Záruční list | Záručný list | Warranty Certificate | Jótállási jegy | Garantijos taisyklės | Karta Gwarancyjna |

Vyplní prodejce. | Vyplní predajca. | To be filled in by the seller. | Wypełnia sprzedawca. | A kereskedő tölti ki.

Název: | Názov: | Name: | Nazwa: | Megnevezés:

Typ: | Type: | Típus:

Výrobní číslo: | Výrobné číslo: | Serial number: | Numer seryjny: | Gyártási szám:

A termék azonosításra alkalmas részeinek meghatározása (amennyiben alkalmazható):

Číslo prodejního dokumentu: | Číslo predajného dokumentu: | Sales document no.: | Numer dokumentu sprzedaży: | Vásárlást igazoló bizonylat száma:

Datum nákupu (uvedení do provozu): | Dátum nákupu (uvedenie do prevádzky): | Date of purchase (putting into operation): | Data zakupu (przekazania do eksploatacji): | A vásárlás (üzembe helyezés) időpontja:

Den: | Deň: | Day: | Dzień: | Nap: .....
Měsíc: | Mesiac: | Month: | Miesiąc: | Hó: .....
Rok: | Year: | Év: 20.....

Razítko prodejce: | Pečiatka predajcu: | Seller´s stamp: | Pieczęć sprzedawcy: | Kereskedő bélyegzője:

V případě opravy vyplní servis. | V prípade opravy vyplní servis. | To be filled in by a repair shop in case of repair. | W przypadku naprawy wypełnia serwis. | Javítás esetén a szerviz tölti ki.

Datum oznámení nároku na záruku: | Dátum oznámenia nároku na záruku: | Date of notification of the entitlement to warranty: | Data zgłoszenia roszczeń gwarancyjnych: | A jótállási igény bejelentésének időpontja:

Den: | Deň: | Day: | Dzień: | Nap: .....
Měsíc: | Mesiac: | Month: | Miesiąc: | Hó: .....
Rok: | Year: | Év: 20.....

Datum převzetí do opravy: | Dátum prevzatia do opravy: | Data przyjęcia do naprawy: | Date of accepting for repair: | Javításra átvétel időpontja:

Den: | Deň: | Day: | Dzień: | Nap: .....
Měsíc: | Mesiac: | Month: | Miesiąc: | Hó: .....
Rok: | Year: | Év: 20.....

Důvod poruchy: | Dôvod poruchy: | Cause of defect: | Przyczyna awarii: | Hiba oka:

Způsob opravy: | Spôsob opravy: | Mode of repair: | Sposób naprawy: | Javítás módja:

Datum vrácení výrobku zpět zákazníkovi: | Dátum vrátenia výrobku späť zákazníkovi: | Date of returning the product back to the customer: | Data zwrotu wyrobu klientowi: | A termék fogyasztó részére való visszaadásának időpontja:

Den: | Deň: | Day: | Dzień: | Nap: .....
Měsíc: | Mesiac: | Month: | Miesiąc: | Hó: .....
Rok: | Year: | Év: 20.....

Nová záruční lhůta – prodloužená o délku opravy: | Nová záručná lehota – predĺžená o dĺžku opravy: | New warranty period – extended by the duration of the repair: | Nowy termin gwarancyjny – przedłużony o czas naprawy: | A jótállás – kijavítás időtartamával meghosszabbított – új határideje:

Den: | Deň: | Day: | Dzień: | Nap: .....
Měsíc: | Mesiac: | Month: | Miesiąc: | Hó: .....
Rok: | Year: | Év: 20.....

Razítko servisu: | Pečiatka servisu | Stamp of the repair shop: | Pieczęć serwisu: | Szerviz pecsétje:

Autorizovaná servisní střediska | Autorizované servisné strediská | Authorized service centres

FAST ČR, a. s.
Černokostelecká 1621
CZ 251 01 Říčany
Česká republika
Tel.: +420/ 323 204 120
Fax: +420/ 323 204 121
servis.praha@fastcr.cz
www.fastcr.cz

FAST ČR, a. s.
Cejl 31
CZ 602 00 Brno
Česká republika
Tel.: +420/ 531 010 295
Fax: +420/ 531 010 296
servis.brno@fastcr.cz
www.fastcr.cz

Fast Plus, spol. s r. o.
Na Pántoch 18
SK 831 06 Bratislava
Slovenská republika
Tel.: +421/2/49 105 854
Fax: +421/2/49 105 859
servis@fastplus.sk
www.fastplus.sk

További információkért | Aby uzyskać więcej informacji | További információkért

Fast Hungary Kft.
Dulácska u. 1/a.
H-2045 Törökbálint
Magyarország
Tel.: + 36/ 23 330 905
Fax: + 36/ 23 330 827
info@fasthungary.hu
www.fasthungary.hu

Arconet sp. z o.o.
W celu znalezienia najbliższego serwisu prosimy zadzwonić:
0801 44 33 22
Lub odwiedzić stronę internetową:
www.arconet.pl

Uab „Senuku Prekybos Centras" Garantinis Servisas
Jonavos G. 62, Lt-44192,
Kaunas, Lithuania
Tel.: +370 37 212 146
Tex.: +370 37 212 165
garrem@senukai.lt
www.senukai.lt

FIELDMANN®
Home & Garden Performance

revision 02/2011

Záruční podmínky

Prodávající poskytuje kupujícímu na výrobek záruku v trvání 24 měsíců od převzetí výrobku kupujícím. Záruka se poskytuje za dále uvedených podmínek. Záruka se vztahuje pouze na nové zboží prodané spotřebiteli za účelem použití uvedeném v příslušném návodu k obsluze. Práva z odpovědnosti za vady (reklamaci) může kupující uplatnit buď u prodávajícího, u kterého byl výrobek zakoupen nebo v níže uvedeném autorizovaném servisu. Kupující je povinen reklamaci uplatnit bez zbytečného odkladu, aby nedocházelo ke zhoršení vady, nejpozději však do konce záruční doby. Kupující je povinen poskytnout při reklamaci součinnost nutnou pro ověření existence reklamované vady. Do reklamačního řízení se přijímá pouze kompletní a z důvodů dodržení hygienických předpisů čistý výrobek. V případě oprávněné reklamace se záruční doba prodlužuje o dobu od okamžiku uplatnění reklamace do okamžiku převzetí opraveného výrobku kupujícím nebo okamžiku, kdy je kupující po skončení opravy povinen výrobek převzít. Kupující je povinen prokázat svá práva reklamovat (doklad o zakoupení výrobku, záruční list, doklad o uvedení výrobku do provozu…).

Záruka se nevztahuje zejména na:
■ vady, na které byla poskytnuta sleva ■ opotřebení a poškození vzniklé běžným užíváním výrobku ■ poškození výrobku v důsledku neodborné či nesprávné instalace, použití výrobku v rozporu s návodem k obsluze, platnými právními předpisy a obecně známými a obvyklými způsoby používání, v důsledku použití výrobku k jinému účelu, než ke kterému je určen ■ poškození výrobku v důsledku zanedbané nebo nesprávné údržby ■ poškození výrobku způsobené jeho znečištěním, nehodou a zásahem vyšší moci (živelná událost, požár, vniknutí vody…) ■ vady funkčnosti výrobku způsobené nevhodnou kvalitou signálu, rušivým elektromagnetickým polem apod. ■ mechanické poškození výrobku (např.ulomení knoflíku, pád…) ■ poškození způsobené použitím nevhodných médií, náplní, spotřebního materiálu (baterie) nebo nevhodnými provozními podmínkami (např. vysoké okolní teploty, vysoká vlhkost prostředí, otřesy…) ■ poškození, úpravu nebo jiný zásah do výrobku provedený neoprávněnou nebo neautorizovanou osobou (servisem) ■ případy, kdy kupující při reklamaci neprokáže oprávněnost svých práv (kdy a kde reklamovaný výrobek zakoupil) ■ případy, kdy se údaje v předložených dokladech liší od údajů uvedených na výrobku ■ případy, kdy reklamovaný výrobek nelze ztotožnit s výrobkem uvedeným v dokladech, kterými kupující prokazuje svá práva reklamovat (např. poškození výrobního čísla nebo záruční plomba přístroje, přepisované údaje v dokladech…)

Záručné podmienky

Predávajúci poskytuje kupujúcemu na výrobok 24 mesiacov záruku od jeho prevzatia kupujúcim. Záruka sa poskytuje ďalej za nižšie uvedených podmienok. Záruka sa vzťahuje iba na spotrebný tovar predaný spotrebiteľovi na bežné domáce použitie. Práva zo zodpovednosti za chyby (reklamácie) môže kupujúci uplatniť buď u predávajúceho, u ktorého bol výrobok zakúpený alebo v nižšie uvedenom autorizovanom servise. Kupujúci je povinný reklamáciu uplatniť bez zbytočného odkladu, aby nedochádzalo ku zhoršeniu chyby, najneskôr však do konca záručnej doby. Kupujúci je povinný pri reklamácii spolupracovať pri overení existencie reklamovanej chyby. Do reklamačného procesu sa prijíma iba kompletný a z dôvodu dodržania hygienických predpisov neznečistený výrobok. V prípade oprávnenej reklamácie sa záručná doba predĺžuje o dobu od okamžiku uplatnenia reklamácie do okamžiku prevzatia opraveného výrobku kupujúcim, kedy je kupujúci po skončení opravy povinný výrobok prevziať. Kupujúci je povinný preukázať svoje práva reklamovať (doklad o zakúpení výrobku, záručný list, doklad o uvedení výrobku do prevádzky…).

Záruka sa nevzťahuje na:
■ chyby, na ktoré boli poskytnuté zľavy ■ opotrebenia a poškodenia vzniknuté bežným užívaním výrobku ■ poškodenie výrobku v dôsledku neodbornej či nesprávnej inštalácie, použitie výrobku v rozpore s návodom na použitie s platnými právnymi predpismi a všeobecne známymi a obvyklými spôsobmi používania, v dôsledku použitia výrobku za iným účelom, než na ktorý je určený ■ poškodenie výrobku v dôsledku zanedbanej alebo nesprávnej údržby ■ poškodenie výrobku spôsobené jeho znečistením, nehodou a zásahom vyššej moci (živelná udalosť, požiar, vniknutie vody…) ■ chyby funkčnosti výrobku spôsobené nevhodnou kvalitou signálu, rušivým elektromagnetickým poľom a pod. ■ mechanické poškodenie výrobku (napr. zlomenie gombíka, pád…) ■ poškodenie spôsobené použitím nevhodných médií, náplní, spotrebného materiálu (batérie) alebo nevhodnými prevádzkovými podmienkami (napr. vysoké teploty v okolí, vysoká vlhkosť prostredia, otrasy…) ■ poškodenie, úpravu alebo iný zásah do výrobku spôsobený neoprávnenou alebo neautorizovanou osobou (servisom) prípady, keď kupujúci pri reklamácii nepreukáže oprávnenosť svojich práv (kedy a kde reklamovaný výrobok zakúpil) ■ prípady, keď sa údaje v predložených dokladoch líšia od údajov uvedených na výrobku ■ prípady, keď reklamovaný výrobok sa nestotožňuje s výrobkom uvedeným v dokladoch, ktorými kupujúci preukazuje svoje práva reklamovať (napr. poškodenie výrobného čísla alebo záručnej plomby prístroja, prepísované údaje v dokladoch…)

Conditions of guarantee

This product is warranted for the period of 24 months from the date of purchase to the end--user. Warranty is limited to the following conditions. Warranty is referred only to the customer goods using for common domestic use. The claim for service can be applied either at dealer's shop where the product was bought, or at below mentioned authorized service shops. The end-user is obligated to set up a claim immediately when the defects appeared but only till the end of warranty period. The end-user is obligated to cooperate to certify the claiming defects. Only completed and clean (according to hygienic standards) product will be accepted. In case of eligible warranty claim the warranty period will be prolonged by the period from the date of claim application till the date of taking over the product by end-user, or the date the end-user is obligated to take it over. To obtain the service under this warranty, end-user is obligated to certify his claim with duly completed following documents: receipt, certificate of warranty, certificate of installation…

This warranty is void especially if apply as follows: ■ Defects which were put on sale. ■ Wear-out or damage caused by common use. ■ The product was damaged by unprofessional or wrong installation, used in contrary to the applicable instruction manual, used in contrary to legal enactment and common process of use or used for another purpose which has been designed for. ■ The product was damaged by uncared-for or insufficient maintenance. ■ The product was damaged by dirt, accident of force majeure (natural disaster, fire, flood, …). ■ Defects on functionality caused by low duality of signal, electromagnetic field interference etc. ■ The product was mechanically damaged (e.g. broken button, fall…). ■ Damage caused by use of unsuitable media, fillings, expendable supplies (batteries) or by unsuitable working conditions (e.g. high temperatures, high humidity, quakes,…). ■ Repair, modification or other failure action to the product by unauthorized person. ■ End-user did not prove enough his right to claim (time and place of purchase). ■ Data on presented documents differs from data on products. ■ Cases when the claiming product can not be indentified according to the presented documents (e.g. the serial number or the warranty seal has been damaged).

Jótállási feltételek

A FAST Hungary Kft. a termékre a fogyasztó részére történő átadástól (vásárlástól), illetve ha az üzembe helyezést a forgalmazó vagy annak megbízottja végzi, az üzembe helyezéstől számított 24 hónapig tartó időtartamra vállal jótállást. A jótállási igény a jótállási jeggyel, a vásárlástól (üzembe helyezéstől) számított 1 évig a terméket értékesítő forgalmazónál, illetve a jótállási jegyen feltüntetett hivatalos szerviznél közvetlenül is, míg a 13. hónaptól a 24. hónapig kizárólag a hivatalos szerviznél érvényesíthető.

Jótállási jegy hiányában a fogyasztói szerződés megkötését bizonyítottnak kell tekinteni, ha a fogyasztó bemutatja a termék ellenértékének megfizetését hitelt érdemlően igazoló bizonylatot. Mindezek érdekében kérjük tiszteltt Vásárlóinkat, hogy őrizzék meg a fizetési bizonylatot is. A jótállási időn belüli meghibásodás esetén a fogyasztó (i) elsősorban - választása szerint - a hibás termék díjmentes kijavítását vagy kicserélését követelheti, kivéve, ha a választott igény teljesítése lehetetlen, vagy ha az a jótállásra kötelezettnek a másik igény teljesítésével összehasonlítva aránytalan többletköltséget eredményezne, (ii) ha sem kijavításra, sem kicserélésre nincs joga, vagy ha a kötelezett a kijavítást, illetve kicserélést nem vállalata, vagy e kötelezettségének megfelelő határidőn belül, a fogyasztónak okozott jelentős kényelmetlenség nélkül nem tud eleget tenni, a fogyasztó – választása szerint – megfelelő árleszállítást igényelhet vagy elállhat a szerződéstől. Jelentéktelen hiba miatt elállásnak nincs helye.

A 151/2003. (IX.22.) Kormányrendeletben meghatározott tartós fogyasztási cikk meghibásodása miatt a vásárlástól (üzembe helyezéstől) számított három munkanapon belül érvényesített csereigény esetén a forgalmazó nem hivatkozhat aránytalan többletköltségre, hanem a forgalmazó köteles a tartós fogyasztási cikket kicserélni, feltéve, hogy a meghibásodás a rendeltetésszerű használatot akadályozza. Kijavítás esetén a fogyasztási cikkbe csak új alkatrész kerülhet beépítésre. A jótállásra kötelezett tőrekszik arra, hogy a kijavítás vagy kicserélés 15 napon belül megtörténjen. A rögzített bekötésű, illetve a 10kg-nál súlyosabb, vagy tömegközlekedési eszközön kézi csomagként nem szállítható fogyasztási cikket az üzemeltetés helyén kell megjavítani. Ha a javítás az üzemeltetés helyén nem végezhető el, a Ie- és felszerelésről, valamint az el – és visszaszállításról a jótállás kötelezettje gondoskodik. Nem számít bele a jótállási időbe a kijavítási időnek az a része, amely alatt a fogyasztó a terméket nem tudja a rendeltetésszerűen használni. A jótállási idő a terméknek vagy jelentősebb részének kicserélése (kijavítása) esetén a kicserélt (kijavított) termékre (termékrészre), valamint a kijavítás következményeként jelentkező hiba tekintetében újból kezdődik.

Nem érvényesíthető a jótállási igény, ha
jótállásra kötelezett bizonyítja, hogy a hiba oka a termék fogyasztó részére való átadását követően keletkezett, így például ha a hibát ■ nem rendeltetésszerű használat, használati útmutató figyelmen kívül hagyása, helytelen szállítás vagy tárolás, leejtés, rongálás, elemi kár, készüléken kívülállók ok (pl. hálózati feszültség megengedettnél nagyobb ingadozása) ■ illetéktelen átalakítás, beavatkozás, nem a hivatalos szerviz által végzett javítás ■ fogyasztó feladatát képező karbantartási munkák elmulasztása okozta. A jótállás a fogyasztó törvényből eredő jogait nem érinti.

Garantijos taisyklės

Šiam gaminiui suteikiama 24 mėnesių nuo įsigijimo datos garantija. Garantija apsiriboja žemiau pateikiamomis sąlygomis. Garantija skirta tik gaminiams, skirtiems buitiniam naudojimui. Dėl garantinio remonto pirkėjas gali kreiptis į pardavėjo parduotuvę, kurioje gaminį pirko, arba į nurodytus įgaliotus techninės priežiūros centrus. Galutinis naudotojas įsipareigoja pateikti pretenzią nedelsiant po defekto atsiradimo, tačiau tik iki garantijos galiojimo periodo pabaigos. Galutinis naudotojas įsipareigoja bendradarbiauti patvirtinant gaminio defektus, dėl kurių pateikia pretenzią. Priimtas bus tik pilnai sukomplektuotas ir švarus (pagal higienos standartus) gaminys. Jei pretenzija dėl garantinio remonto bus pagrįsta, gaminio garantijos galiojimo periodas bus prailgintas atitinkamai periodu nuo pretenzijos pateikimo datos iki galutinis naudotojas pasiims sutaisytą gaminį arba iki datos, kada galutinis naudotojas turėtų pasiimti sutaisytą gaminį. Norėdamas gauti garantinio remonto paslaugas, galutinis naudotojas turi patvirtinti pretenzią pilnai užpildytais sekančiais dokumentais: pirkimo kvitu, garantiniu talonu, instliavimo sertifikatu…

Garantija netaikoma: ■ Nukainotoms (brokuotoms) prekėms. ■ Įprastinai susidėvinčioms gaminio dalims ■ Gedimams, atsiradusiems neprofesionaliai ar neteisingai gaminį instaliavus, nesilaikant gaminio naudojimo instrukcijų, naudojant gaminį ne pagal įstatymų numatytus standartus ar įprastinius tokio tipo gaminių naudojimo procesus, naudojant gaminį kitai paskirčiai nei numatyta. ■ Gedimams, atsiradusiems dėl netinkamos ar nepakankamos gaminio priežiūros. ■ Gedimams, atsiradusiems dėl purvo, nenugalimos jėgos aplinkybių (stichinių nelaimių, gaisro, potvynio,…). ■ Gedimams, atsiradusiems dėl prastos kokybės signalo, elektromagnetinio lauko trikdžių ir kt. ■ Radus mechaninių pažeidimų (pvz. sulaužyti mygtukai, kritimo požymiai…). ■ Gedimams, atsiradusiems naudojant gaminį su netinkamomis laikmenomis, jungiant prie netinkamų tinklų, dedant į gaminį netinkamus maitinimo šaltinius (baterijas) ar dėl bet kokių kitų netinkamų naudojimo sąlygų (pvz. aukštos temperatūros, didelės drėgmės, žemės drebėjimų…). ■ Nustačius, kad gaminys taisytas, modifikuotas ar ardytas neįgaliotų tai daryti asmenų. ■ Jei galutinis naudotojas neturi visų reikalingų dokumentų, įrodančių jo teisę į garantinį remontą (pvz. dokumento, kur būtų nurodytas gaminio įsigijimo laikas ir vieta). ■ Jei data pateiktuose dokumentuose skiriasi nuo datos ant gaminio.

Warunki gwarancji

Produkt objęty jest 24 – miesięczną gwarancją, począwszy od daty zakupu przez klienta. Gwarancja jest ograniczona tylko do przedstawionych dalej warunków. Gwarancja obejmuje tylko produkty zakupione w Polsce i jest ważna tylko na terytorium Rzeczpospolitej Polskiej. Gwarancja obejmuje tylko produkty funkcjonujące w warunkach gospodarstwa domowego (nie dotyczy produktów oznaczonych jako „Professional"). Zgłoszenia gwarancyjnego można dokonać w autoryzowanej sieci serwisowej lub w sklepie, gdzie produkt został nabyty. Użytkownik jest zobowiązany zgłosić usterkę niezwłocznie po jej wykryciu, a najpóźniej w ostatnim dniu obowiązywania okresu gwarancyjnego. Użytkownik jest zobowiązany do przedstawienia i udokumentowania usterki. Tylko kompletne i czyste produkty (zgodnie ze standardami higienicznymi) będą przyjmowane do naprawy. Usterki będą usuwane przez autoryzowany punkt serwisowy w możliwie krótkim terminie, nieprzekraczającym 14 dni roboczych. Okres gwarancji przedłuża się o czas pobytu sprzętu w serwisie. Klient może ubiegać się o wymianę sprzętu na wolny od wad, jeżeli punkt serwisowy stwierdzi na piśmie, że usunięcie wady jest niemożliwe. Aby produkt mógł być przyjęty przez serwis, użytkownik jest zobowiązany dostarczyć oryginały: dowodu zakupu (paragon lub faktura), podbitej i wypełnionej karty gwarancyjnej, certyfikatu instalacji (niektóre produkty).

Gwarancja zostaje unieważniona, jeśli:
■ usterka była widoczna w chwili zakupu, ■ usterka wynika ze zwykłego użytkowania i zużycia, ■ produkt został uszkodzony z powodu złej instalacji, niezastosowania się do instrukcji obsługi lub użytkowania niezgodnego z przeznaczeniem, ■ produkt został uszkodzony z powodu złej konserwacji lub jej braku, ■ produkt został uszkodzony z powodu zanieczyszczenia, wypadku lub okoliczności o charakterze sił wyższych (powódź, pożar, wojny, zamieszki itp.) ■ produkt wykazuje złe działanie z powodu słabego sygnału, zakłóceń elektromagnetycznych itp., ■ produkt został uszkodzony mechanicznie (np. wyłamany przycisk, upadek, itp.), ■ produkt został uszkodzony z powodu użycia niewłaściwych materiałów eksploatacyjnych, nośników, akcesoriów, baterii, akumulatorków itp. lub z powodu użytkowania w złych warunkach (temperatura, wilgotność, wstrząsy itp.), ■ produkt był naprawiany lub modyfikowany przez nieautoryzowany personel, ■ użytkownik nie jest w stanie udowodnić zakupu (nieczytelny paragon lub faktura), ■ dane na przedstawionych dokumentach są inne niż na urządzeniu, ■ produkt nie może być zidentyfikowany ze względu na uszkodzenie numeru seryjnego lub plomby gwarancyjnej.

FIELDMANN®
Home & Garden Performance

Garantieschein | Hoja de garantía | Fiche de garantie | Jamstveni list | Certificato di garanzia | Garantiebewijs |

Vom Verkäufer auszufüllen. | Para ser llenado el vendedor. | À remplir par le vendeur. | Popuni prodavatelj. | Da compilare dal venditore. | Door de verkoper in te vullen.

Name: | Denominación: | Dénomination: | Naziv: | Nome: | Naam:

Typ: | Modelo: | Type: | Tip: | Tipo:

Produktionsnummer: | No. de serie: | Numéro de référence: | Numer seryjny: | Numero di fabbricazione broj szám: | Serienummer:

A termék azonosításra alkalmas részeinek meghatározása (amennyiben alkalmazható):

Nummer des Verkaufsbeleges: | No. de documento de venta: | Numéro de document de vente: | Broj kupoprodajnog dokumenta: | N. documento di vendita: | Nummer van aankoopbewijs:

Datum des Einkaufs (Inbetriebnahme): | Fecha de compra (puesta en servicio): | Date d´achat (Mise en service): | Datum kupnje (puštanja u pogon): | Data di acquisto (messa in funzione): | Aankoopdatum (ingebruikname):

Tag: | Día: | Jour: | Monat: | Mes: | Mois: | Jahr: | Año | Année: | 20.....
Dan: | Giorno: | Dag: ..... | Mjesec: | Mese: | Maand: ..... | Godina: | Anno: | Jaar:

Stempel des Verkäufers: | Sello del vendedor: | Tampon du vendeur: | Pečat prodavatelja: | Timbro del venditore: | Stempel van verkoper:

Im Falle einer Reparatur vom Service auszufüllen. | Para ser llenado por el servicio, en caso de reparación. | À remplir par le service de réparation en cas de réparation. | U slučaju popravke popuni servis. | Nel caso di un riparo va compilato dal Centro di Assistenza. | Door servicecentrum in te vullen bij reparatie.

Datum der Bekanntmachung des Anspruchs auf Garantie: | Fecha de notificación de derecho a garantía: | Date de notification de l´application de la garantie: | Datum obavijesti jamstvenog zahtjeva: | Data della notifica del diritto alla garanzia: | Datum waarop beroep op garantie is gedaan:

Tag: | Día: | Jour: | Monat: | Mes: | Mois: | Jahr: | Año | Année: | 20.....
Dan: | Giorno: | Dag: ..... | Mjesec: | Mese: | Maand: ..... | Godina: | Anno: | Jaar:

Datum der Übernahme zur Reparatur: | Fecha de aceptación para reparación: | Date de la remise au service de réparation: | Datum prijema za popravak: | Data della presa in carico per riparazione: | Datum waarop reparatie is aangenomen:

Tag: | Día: | Jour: | Monat: | Mes: | Mois: | Jahr: | Año | Année: | 20.....
Dan: | Giorno: | Dag: ..... | Mjesec: | Mese: | Maand: ..... | Godina: | Anno: | Jaar:

Grund der Störung: | Motivo de la avería: | Cause du défaut: | Przyczyna awarii: | Motivo del guasto: | Reden van defect

Art der Reparatur: | Forma de reparación: | Type de réparation: | Način popravke: | Tipologia di riparazione: | Wijze van repareren:

Datum der Rückgabe des Produktes dem Kunden: | Fecha de devolución del producto al cliente: | Date de la remise du produit au client: | Datum povratka proizvoda natrag kupcu: | Data del ritiro del prodotto da parte del cliente: | Datum waarop klant product weer in ontvangst heeft genomen:

Tag: | Día: | Jour: | Monat: | Mes: | Mois: | Jahr: | Año | Année: | 20.....
Dan: | Giorno: | Dag: ..... | Mjesec: | Mese: | Maand: ..... | Godina: | Anno: | Jaar:

Neue Garantiefrist - verlängert um die Dauer der Reparatur: | Nuevo plazo de garantía – prorrogado por el tiempo de reparación: | Nouveau délai de garantie – prolongé de la durée de la réparation: | Novi jamstveni rok – produžen o trajanje popravke: | Nuovo termine di garanzia, rinnovato a seguito di riparazione: | Dieuwe garantietermijn - verlenging met de duur van reparatie

Tag: | Día: | Jour: | Monat: | Mes: | Mois: | Jahr: | Año | Année: | 20.....
Dan: | Giorno: | Dag: ..... | Mjesec: | Mese: | Maand: ..... | Godina: | Anno: | Jaar:

Stempel der Servicestelle: | Sello del servicio | Tampon du service de réparation: | Pečat servisa: | Timbro del Centro di Assistenza Tecnica: | Stempel van servicecentrum:

Autorisierte Servicestellen | Centros de servicio autorizados | Centres autorisés de réparation

FAST ČR, a. s.
Černokostelecká 1621
CZ 251 01 Říčany
Česká republika
Tel.: +420/ 323 204 120
Fax: +420/ 323 204 121
servis.praha@fastcr.cz
www.fastcr.cz

FAST ČR, a. s.
Cejl 31
CZ 602 00 Brno
Česká republika
Tel.: +420/ 531 010 295
Fax: +420/ 531 010 296
servis.brno@fastcr.cz
www.fastcr.cz

Fast Plus, spol. s r. o.
Na Pántoch 18
SK 831 06 Bratislava
Slovenská republika
Tel.: +421/2/49 105 854
Fax: +421/2/49 105 859
servis@fastplus.sk
www.fastplus.sk

Autorizirana servisna centra | Centri di Assistenza autorizzati | Geautoriseerde servicecentra

Fast Hungary Kft.
Dulácska u. 1/a.
H-2045 Törökbálint
Magyarország
Tel.: + 36/ 23 330 905
Fax: + 36/ 23 330 827
info@fasthungary.hu
www.fasthungary.hu

Arconet sp. z o.o.
W celu znalezienia najbliższego serwisu prosimy zadzwonić:
0801 44 33 22
Lub odwiedzić stronę internetową:
www.arconet.pl

Uab „Senuku Prekybos Centras" Garantinis Servisas
Jonavos G. 62, Lt-44192,
Kaunas, Lithuania
Tel.: +370 37 212 146
Tex.: +370 37 212 165
garrem@senukai.lt
www.senukai.lt

FIELDMANN®
Home & Garden Performance

revision 02/2011

I Garantiebedingungen

Der Verkäufer gewährt dem Kunden eine Garantie auf das Produkt in der Länge von 24 Monaten nach der Übernahme des Produktes durch den Käufer. Die Garantie wird zu den unten genannten Bedingungen gewährt. Die Garantie bezieht sich nur auf die Artikel, die dem Verbraucher zur in der entsprechenden Betriebsanleitung genannten Nutzung verkauft worden sind. Die Rechte aus der Mängelhaftung (Beanstandung) kann der Käufer direkt beim Verkäufer geltend machen, bei dem das Produkt gekauft wurde, oder in der unten genannten autorisierten Servicestelle. Der Käufer ist verpflichtet, die Beanstandung ohne unnötigen Verzug geltend zu machen, so dass sich der Mangel nicht verschlechtert, spätestens bis Ende der Garantiefrist. Der Käufer ist verpflichtet, bei der Beanstandung Hilfe beim Prüfen des Bestehens des beanstandeten Mangels zu leisten. Zur Beanstandung können nur komplette und aus hygienischen Gründen auch saubere Produkte angenommen werden. Wenn die Beanstandung gerechtfertigt ist, verlängert sich die Garantiezeit um die Zeit von der Geltendmachung der Beanstandung bis zum Moment der Übernahme des reparierten Produktes durch den Käufer oder bis zum Moment, wenn der Käufer nach Beendigung der Reparatur verpflichtet ist, das Produkt zu übernehmen. Der Käufer ist verpflichtet, sein Recht auf Beanstandung nachzuweisen (Kaufbeleg, Garantieschein, Beweis über die Inbetriebnahme des Produktes…).

Die Garantie bezieht sich vor allem nicht auf:

■ Mängel, auf die Rabatt gewährt worden ist ■ Verschleiß und Beschädigung durch die übliche Benützung des Produktes ■ Beschädigung des Produktes infolge unsachgemäßer oder falscher Installation, Benützung des Produktes im Widerspruch zur Betriebsanleitung, zu den gültigen Rechtsvorschriften und den allgemein bekannten und üblichen Nutzungsmethoden, infolge der Nutzung des Produktes zu einem anderen Zweck, als für welchen das Produkt bestimmt ist ■ Beschädigung des Produktes infolge vernachlässigter oder falscher Wartung ■ Beschädigung des Produktes durch Verschmutzung, Unfall oder durch höhere Gewalt (Naturkatastrophe, Brand, Eindringen von Wasser...) ■ Funktionsfehler des Produktes durch ungeeignete Qualität des Signals, ein störendes elektromagnetisches Feld usw. ■ mechanische Beschädigung des Produktes (z. B. Bruch des Knopfes, Sturz…) ■ Beschädigung durch ungeeignete Medien, Füllungen, Verbrauchsmaterial (Batterie) oder ungeeignete Betriebsbedingungen (z. B. hohe Umgebungstemperatur, hohe Feuchtigkeit des Umfelds, Erschütterungen...) ■ Beschädigung, Anpassung oder einen anderen Eingriff in das Produkt durch eine nicht berechtigte oder nicht autorisierte Person (Service) ■ Fälle, wenn der Käufer bei der Beanstandung die Berechtigung seiner Rechte nicht nachweist (wann und wo das beanstandete Produkt gekauft wurde) ■ Fälle, wenn sich die Angaben in den vorgelegten Belegen von dem Produkt angeführten Angaben unterscheiden ■ Fälle, wenn das beanstandete Produkt mit dem in den Belegen, mit denen der Käufer sein Recht auf Beanstandung nachweist, angeführten Produkt nicht identifiziert werden kann (z. B. Beschädigung der Produktionsnummer oder Garantieplombe des Gerätes, überschriebene Angaben in den Belegen...)

Condiciones de garantía

El vendedor proporcionará una garantía de 24 meses al comprador a partir de la recepción del producto por parte de éste. La garantía se otorga bajo las siguientes condiciones. La garantía se aplica solamente a los productos nuevos que se venden a los consumidores para el uso indicado en las instrucciones de manejo correspondientes. Los derechos de responsabilidad de defectos (reclamación) el comprador los puede aplicar, ya sea en el vendedor donde compró el producto o en el centro de servicio autorizado abajo indicado.

El comprador está obligado a hacer una reclamación sin demora injustificada para evitar el deterioro del defecto, pero a más tardar a finales del período de garantía. El comprador está obligado a establecer las sinergias necesarias ante una reclamación para verificar la existencia del defecto reclamado. En el procedimiento de reclamación sólo se acepta el producto íntegro y limpio por razones de cumplimiento de normas de higiene. En caso de reclamaciones justificadas, el período de garantía se extiende por el periodo comprendido entre el momento de hecha la reclamación y el momento en que el comprador recoge el producto reparado, o a partir del momento en que el comprador está obligado a recoger el producto después de reparado. El comprador está obligado a probar su derecho a reclamar (comprobante de compra, hoja de garantía, documento de puesta en servicio del producto ...).

La garantía no se aplica a:

■ defectos que fueron objeto de rebaja ■ desgaste y daños causados por el uso normal del producto ■ daños en el producto debido a una instalación inadecuada o incorrecta, el uso del producto en contradicción con las instrucciones de manejo, las normas jurídicas vigentes y los patrones de uso conocidos y convencionales. Daños en el producto, debido a un uso diferente de aquel para el que fue concebido ■ daños en el producto por negligencia o mantenimiento inadecuado ■ daños en el producto causados por su contaminación, accidente y por fuerza mayor (desastres naturales, incendios, penetración de agua ...) ■ defectos en el funcionamiento del producto causados por mala calidad de la señal, interferencia del campo electromagnético, etc. ■ daños mecánicos en el producto (p.ej., rotura del botón, caída ...) ■ daños causados por el uso de medios inadecuados, accesorios, materiales consumibles (baterías) o condiciones de trabajo inadecuadas (tales como temperaturas ambiente elevadas, altas humedad, estremecimientos ...) ■ daños, modificación o cualquier otra intervención en el producto por personas no cualificadas o no autorizadas (por el centro de servicios) ■ los casos en que el comprador no prueba la legitimidad de sus derechos a reclamar (fecha y lugar donde compró el producto reclamado) ■ los casos en que los datos en los documentos difieren de la información contenida en el producto ■ los casos en que el producto reclamado no puede ser identificado con el producto mencionado en los documentos, con los que el comprador pruebe su derecho a reclamar (p.ej., daños en el número de serie o el sello de garantía del dispositivo, datos transcritos en los documentos...)

Conditions de garantie

Le vendeur accorde à l'acheteur une garantie de produit s´étalant sur 24 mois à partir de la reprise du produit par l'acheteur. La garantie s´applique selon les conditions suivantes. La garantie concerne uniquement la nouvelle marchandise vendue au consommateur pour une utilisation conforme au mode d'emploi relatif. L'acheteur peut faire valoir ses droits à la garantie des défauts (la réclamation) auprès du vendeur qui lui a vendu le produit ou auprès d'un des services autorisés indiqués ci-dessous. La réclamation doit être faite par l'acheteur sans tarder afin d´éviter la détérioration du défaut, avant la fin de la période de garantie au plus tard. Lors de la réclamation, la coopération de l´acheteur est nécessaire pour vérifier l´existence du défaut réclamé. Seulement un produit complet et, pour des raisons d´hygiène, propre est accepté pour la procédure de réclamation. En cas de réclamation justifiée, la période de garantie est prolongée de la période allant du moment de l'application de la réclamation jusqu´à la reprise du produit réparé par l'acheteur ou jusqu'au moment où l'acheteur doit reprendre le produit après la réalisation de sa réparation. L'acheteur doit prouver ses droits à la réclamation (la production du justificatif d´achat, de la fiche de garantie, du certificat de la mise en service du produit...).

La garantie ne s'applique pas notamment :

■ aux défauts donnant lieu à une promotion ■ à l´usure et l´endommagement provoqués par l´utilisation courante du produit ■ à l´endommagement du produit provoqué par une installation défectueuse où incorrecte, à l'utilisation du produit non conforme au mode d´emploi, aux prescriptions juridiques en vigueur, et aux utilisations généralement connues et habituelles, à l'endommagement du produit provoqué par l'usage impropre auquel celui-ci n'est pas destiné. ■ à l´endommagement du produit provoqué par la négligence de l´entretien ou l´entretien incorrect. ■ à l´endommagement du produit provoqué par l´encrassement, l'accident ou la force majeur (le sinistre, l´incendie, l´infiltration d´eau...) ■ aux vices de fonctionnement provoqués par la mauvaise qualité de signal, le champs magnétiques interférant, etc. ■ à l´endommagement mécanique du produit (p. ex. le bouton cassé, la chute...) ■ à l´endommagement du produit provoqué par les médias inconvenables, la charge, le matériel de consommation (les piles) ou par les conditions de fonctionnement inconvenables (p.ex. la température environnementale trop élevée, l´humidité de l´environnement importante, les secousses...) ■ à l´endommagement, la modification ou une autre intervention effectuée sur le produit pat une personne (un service) incompétent ou non autorisé. ■ aux cas où l'acheteur ne prouve pas, lors de la réclamation, le bien fondé de ses droits (le lieu et le jour de son achat du produit) ■ aux cas où les données figurant dans les documents présentés diffèrent de celles du produit. ■ aux cas où il n´est pas possible d´identifier le produit faisant l´objet de réclamation au produit figurant dans les documents présentés par l´acheteur afin de faire valoir ses droits à la réclamation (p.ex. le numéro de référence ou le plomb de garantie de l´appareil endommagés, les informations figurant dans les documents rectifiées...)

Jamstveni

Prodavatelj daje kupcu jamstvo na proizvod u trajanju od 24 mjeseca od dana primitka proizvoda kupcem. Jamstvo se daje pod sljedećim uvjetima. Jamstvo se odnosi samo na novu robu koja je prodana potrošaču u svrhu korištenja koje je navedeno u odgovarajućoj uputi za upsluživanje. Prava koja proizlaze iz odgovornosti za nedostatke (reklamacija) može kupac primijeniti kod prodavatelja kod kojeg je kupio proizvod ili u dolje navedenom autoriziranom servisu. Kupac je obvezan reklamaciju primijeniti bez suvišnog odlaganja, kako bi se izbjeglo pogoršanje nedostatka, ali najkasnije do kraja jamstvenog roka. Kupac je dužan pružiti potrebnu suradnju kod reklamacije koja je neophodna za provjeru postojanja reklaminarog nedostatka. U reklamacijski postupak prima se samo kompletni i iz razloga održavanja higijenskih propisa čisti proizvod. U slučaju opravdane reklamacije se jamstveni rok produžava o razdoblje od trenutka primljene reklamacije do trenutka primitka popravljenog proizvoda kupcem ili trenutka, kada je kupac nakon okončanja popravke obvezan proizvod preuzeti. Kupac je dužan dokazati svoja prava za reklamaciju (kupoprodajni dokument o kupnji proizvoda, jamstveni list, dokument o puštanju proizvoda u pogon...).

Jamstvo se ne odnosi naime na:

■ nedostatke na koje je bio pruženi popust ■ habanje ili oštećenje koje je nastalo normalnim korištenjem proizvoda ■ oštećenja proizvoda koje je uzrokom nestručne ili neispravne instalacije, korištenja proizvoda u suprutnosti sa uputom za opsluživanje, važećim pravnim propisima i opće poznatim i uobičajenim načinom korištenja, iz razloga korištenja proizvoda u druge svrhe nego kojima je namijenjen ■ oštećenje proizvoda iz razloga zanemarenog ili neispravnog održavanja ■ oštećenje proizvoda prouzrokovano njegovim uprljanjem, nezgodom i utjecajem više sile (elementarna nepogoda, požar, prodor vode...) ■ nedostatke u fukcijonalnosti proizvoda koje su prouzrokovane nepovoljnim kvalitetom signala, smetnjom elektromagnetnih polja i sl. ■ mehaničko oštećenje proizvoda (npr.slomljenje gumba, pad…) ■ oštećenje prouzrokovano korištenjem neispravnih medija, punjenja, potrošačkog materijala (baterije) ili nepogodnim radnim uvjetima (npr. visoke temperature u okolišu, visoka vlažnost okoliša, potresi...) ■ oštećenja, prilagodbu ili drugu intervenciju izvršenu na proizvodu neovlaštenom ili neautoriziranom osobom (servisom) ■ slučajieve kada kupac prilikom reklamacije neće dokazati opravdanost njegovih prava (kada i gdje je kupio reklamirani proizvod) ■ slučajeve kada su podaci u predočenim ispravama različite od podatka navedenih na proizvodu ■ slučajeve kada proizvod nije moguće identificirati sa proizvodom koji je naveden u dokumentima, kojima kupac dokazuje svoja prava za reklamaciju (npr. oštećenje proizvodnog broja ili jamstvena plomba uređaja, prepisivani podaci u dokumentima...)

Condizioni di garanzia

Il Venditore garantisce il prodotto per il periodo di 24 mesi dalla presa in consegna del prodotto da parte dell'Acquirente. La garanzia è concessa alle condizioni citate in seguito. La garanzia si riferisce solo alla merce nuova, venduta all'utente ai fini di utilizzo indicati nel relativo manuale d'uso. L'Acquirente può far valere i diritti per la responsabilità per difetti (il reclamo) o presso il Venditore, presso il quale il prodotto è stato comprato, o in un Centro di Assistenza autorizzato indicato sotto. L'Acquirente è tenuto a far valere il reclamo senza indugi, affinché non si avveri un peggioramento del difetto, e comunque entro e non oltre la scadenza del termine di garanzia. Presentando il reclamo, l'Acquirente è tenuto a collaborare in modo necessario ai fini della verifica dell'esistenza del difetto reclamato. Nella procedura del reclamo viene ammesso solo un prodotto completo e pulito a garanzia delle norme sull'igiene. Nel caso di un reclamo giustificato, il termine di garanzia viene prolungato del periodo che è trascorso dal momento della presentazione del reclamo al momento della presa in consegna, da parte dell'Acquirente, del prodotto riparato o al momento in cui l'Acquirente è tenuto a ritirare il prodotto alla fine della riparazione. L'Acquirente è tenuto a dimostrare il proprio diritto a presentare il reclamo (il documento di acquisto del prodotto, il certificato di garanzia, un documento attestante la messa del prodotto in funzione...).

Non sono coperti dalla garanzia soprattutto:

■ i dife ti per i quali è già stato concesso uno sconto ■ il logoramento e il danneggiamento del prodotto, provocati dal suo uso abituale ■ il danneggiamento del prodotto in seguito ad un'installazione scorretta o non professionale, all'uso del prodotto contrario al manuale d'uso, alle norme giuridiche valide e generalmente conosciute e ai modi abituali d'uso, in seguito all'utilizzo del prodotto per fini diversi da quelli previsti ■ il danneggiamento del prodotto in seguito a una manutenzione trascurata o scorretta ■ il danneggiamento del prodotto provocato dal suo imbrattamento, da un incidente, o dovuto a forza maggiore (una calamità naturale, un incendio, un'infiltrazione d'acqua...) ■ difetti alla funzionalità del prodotto, provocati dalla qualità inadatta del segnale, da un campo elettromagnetico di disturbo, ecc. ■ il danneggiamento meccanico del prodotto (p.e. lo staccamento di un pulsante, la caduta del prodotto a terra...) ■ il danneggiamento provocato dall'utilizzo di supporti, refill e materiale di consumo (batterie) inadatti, oppure dalle condizioni di esercizio inadatte (p.e. un'elevata temperatura circostante, un'elevata umidità dell'ambiente, eventuali urti...) ■ il danneggiamento, la modifica o un altro intervento effettuato da una persona (centro assistenza) non autorizzata o non abilitata ■ i casi in cui l'Acquirente, presentando il reclamo, non dimostra la fondatezza dei propri diritti (quando e dove egli ha acquisito il prodotto reclamato) ■ i casi in cui i dati nei documenti esibiti differiscono da quelli indicati sul prodotto ■ i casi in cui il prodotto reclamato non può essere identificato con il prodotto indicato nei documenti con i quali l'Acquirente dimostra il suo diritto al reclamo (p.e. il danneggiamento del numero di fabbricazione oppure del sigillo di garanzia dell'apparecchio, dati trascritti nei documenti...)

Garantievoorwaarden

De verkoper geeft de eindgebruiker een garantie van 24 maanden op het product vanaf de dag van de aankoop. Deze garantie is geldig onder de volgende voorwaarden. Garantie is alleen van toepassing op nieuwe goederen die aan de consument zijn verkocht met als doel deze te gebruiken in overeenstemming met de gebruiksaanwijzing en het doel waarvoor ze gemaakt zijn. De eindgebruiker kan een beroep doen op de garantie bij de verkoper waar hij het product heeft gekocht of bij een hieronder vermeld, geautoriseerd servicecentrum. De eindgebruiker is verplicht om het product zo snel mogelijk, maximaal voor het einde van de garantieperiode, terug te sturen om te voorkomen dat het defect verder verslechtert. De eindgebruiker moet ingeval van reparatie binnen de garantieperiode meewerken aan het documenteren van het geconstateerde defect. Alleen complete artikelen die volgens de hygiënische voorschriften zijn gereinigd, kunnen ter reparatie worden aangenomen. Indien het product voor reparatie in aanmerking komt, wordt de garantieperiode verlengd met de periode vanaf het moment dat de reparatie is aangevraagd tot het moment dat de eindgebruiker het gerepareerde product weer in ontvangst neemt of wanneer de eindgebruiker het na afronding van de reparatie verplicht in ontvangst dient te nemen. De eindgebruiker is verplicht om zijn recht op reparatie te bewijzen (aankoopbon, garantiebewijs, bewijs van ingebruikname van product...).

De garantie vervalt indien er sprake is van:

■ defecte producten waarop korting is gegeven ■ slijtage of defecten als gevolg van normaal gebruik ■ defecten als gevolg van oneigenlijk of verkeerd gebruik, van gebruik dat niet in overeenstemming met de gebruiksaanwijzing, geldende wettelijke voorschriften en algemeen bekende en normale manieren van gebruik is of van gebruik voor andere doeleinden dan voor het product zijn voorgeschreven ■ schade aan het product als gevolg van verwaarlozing of onjuist onderhoud ■ schade aan het product als gevolg van het gebrek aan reinigen, ongevallen en externe oorzaken (rampen, brand, overstroming...) ■ defecten in de functies van het product als gevolg van onjuiste netspanning, storing van een elektromagnetisch veld, etc. ■ mechanische defecten aan het product (bijv. afbreken van de knoppen, val...) ■ schade als gevolg van het gebruik van ongeschikte media, vullingen, voeding (batterijen) of ongeschikte operationele omstandigheden (bijv. hoge omgevingstemperatuur, zeer vochtige omgeving, aardbevingen...) ■ schade of reparatie of andere ingrepen die door niet-bevoegd of niet-geautoriseerde personen (of serviceorganisaties) aan het product zijn gedaan ■ gevallen waarin de eindgebruiker bij een verzoek tot reparatie binnen de garantieperiode niet bewijst dat hij daar recht op heeft (wanneer en waar hij het teruggestuurde product gekocht heeft) ■ gevallen waarin de gegevens op de overlegde documenten verschillen van de gegevens die op het product vermeld worden. ■ gevallen waarin het teruggestuurde product niet geïdentificeerd kan worden aan de hand van het product dat vermeld wordt in de documenten waarmee de eindgebruiker zijn recht op reparatie binnen de garantieperiode uitoefent (bijv. beschadigde serienummers of garantiezegel, veranderde gegevens in de documenten...)

FIELDMANN®
Home & Garden Performance

Гарантийный талон

Заполняется продавцом.

Название:

Тип:

Серийный номер изделия

A termék azonosításra alkalmas részeinek meghatározása (amennyiben alkalmazható):

Номер документа, подтверждающего продажу:

Дата покупки (ввода в эксплуатацию):

Число: ..... Месяц: ..... Год: 20 .....

Печать продавца:

В случае ремонта заполняется сервисной организацией.

Дата обращения в сервисный центр:

Число: ..... Месяц: ..... Год: 20 .....

Дата принятия в ремонт:

Число: ..... Месяц: ..... Год: 20 .....

Причина неисправности:

Способ ремонта:

Дата возврата изделия обратно заказчику:

Число: ..... Месяц: ..... Год: 20 .....

Новый гарантийный срок – продлен на срок проведения ремонта:

Число: ..... Месяц: ..... Год: 20 .....

Печать сервисной организации:

Авторизованные сервисные центры

АО «FAST ČR»
Чернокостелецка 1621
251 01 Ржичаны
Чешская Республика
Тел.: +420/323 204 120
Факс: +420/323 204 121
servis.praha@fastcr.cz
www.fastcr.cz

АО «FAST ČR»
Цейл 31
602 00 Брно
Чешская Республика
Тел.: +420/531 010 295
Факс: +420/531 010 296
servis.brno@fastcr.cz
www.fastcr.cz

ООО «FAST Plus»
На Пантох 18
831 06 Братислава
Словацкая Республика
Тел.: +421/2/49 105 854
Факс: +421/2/49 105 859
servis@fastplus.sk
www.fastplus.sk

Авторизованные сервисные центры

Fast Hungary Kft.
Dulácska u. 1/a.
H-2045 Törökbálint
Magyarország
Tel.: + 36/ 23 330 905
Fax: + 36/ 23 330 827
info@fasthungary.hu
www.fasthungary.hu

Arconet sp. z o.o.
W celu znalezienia
najbliższego serwisu
prosimy zadzwonić:
0801 44 33 22
Lub odwiedzić stronę
internetową:
www.arconet.pl

Uab „Senuku Prekybos Centras“ Garantinis Servisas
Jonavos G. 62, Lt-44192,
Kaunas, Lithuania
Tel.: +370 37 212 146
Tex.: +370 37 212 165
garrem@senukai.lt
www.senukai.lt

FIELDMANN®
Home & Garden Performance

revision 02/2011

Условия гарантии

Продавец предоставляет покупателю гарантию на товар в течение 24 месяцев с момента получения товара покупателем. Гарантия предоставляется при соблюдении следующих условий. Гарантия распространяется только на новый товар, проданный потребителю для целей использования, указанных в соответствующей инструкции по эксплуатации. Покупатель имеет право обратиться с претензией, связанной с ответственностью за некачественный товар (рекламацией), непосредственно к продавцу, у которого был приобретен товар, либо в авторизованный сервисный центр, указанный ниже. Покупатель обязан предъявить рекламацию без необоснованной задержки, чтобы избежать ухудшения неисправности, но не позднее, чем до конца истечения гарантийного срока. Покупатель обязан при решении рекламации оказывать содействие, необходимое для проверки наличия заявленного дефекта. В рамках процедуры рассмотрения жалоб принимается только комплектный и, в целях соблюдения гигиенических правил, чистый товар. В случае если претензия является обоснованной, гарантийный срок продлевается на период с момента принятия товара для проведения гарантийного ремонта изделия по момент получения отремонтированного товара покупателем, либо по момент, когда покупатель обязан получить товар после проведения гарантийного ремонта. Покупатель обязан предъявить документы, подтверждающие его право на проведение гарантийного ремонта (документ, подтверждающий покупку, гарантийный талон, документ о вводе в эксплуатацию ...).

Гарантийные обязательства на товар, главным образом, не распространяются на:

■ недостатки, на которые была предоставлена скидка ■ износ и повреждения, вызванные обычным использованием изделия ■ повреждения изделия в результате неспециализированной или неправильной установки и монтажа, использования изделия в противоречии с Инструкцией по эксплуатации, действующим законодательством и общеизвестными и обычными способами использования, в связи с использованием товара для других целей, чем те, для которых он предназначен ■ повреждения изделия, связанные с пренебрежением или неправильным техническим обслуживанием ■ повреждения изделия, вызванные его загрязнением, аварией и форс-мажорными обстоятельствами (стихийными бедствиями, пожаром, попаданием воды ...) ■ неисправности изделия, вызванные неадекватным качеством сигнала, помехами электромагнитного поля и т.д. ■ механические повреждения изделия (например, отломанная кнопка, падение ...) ■ повреждения, вызванные использованием неподходящих носителей, расходных материалов (батарей) или в результате ненадлежащих условий эксплуатации (напр., высокой температуры окружающей среды, высокой влажности, ударов ...) ■ повреждения, изменения или другое вмешательство в результате самостоятельного ремонта изделия или ремонта, проведенного неуполномоченным или неавторизированным лицом (сервисным центром) ■ случаи, когда покупатель не подтвердит правомерность своих прав на гарантийный ремонт (когда и где был приобретен товар, на который распространяется гарантия) ■ случаи, когда данные в предоставленных документах отличаются от информации, содержащейся на изделии ■ случаи, когда изделие, на которое заявлена рекламация, не является тождественным с изделием, указанным в документах, которыми покупатель подтверждает свое право на проведение гарантийного ремонта (напр., повреждение серийного номера или гарантийной пломбы устройства, исправление данных в документах ...)

FIELDMANN®
Home & Garden Performance

ОФИЦИАЛЬНЫЙ ДИЛЕР В УКРАИНЕ:
storgom.ua

ГРАФИК РАБОТЫ:
Пн. – Пт.: с 8:30 по 18:30
Сб.: с 09:00 по 16:00
Вс.: с 10:00 по 16:00

КОНТАКТЫ:
+38 (044) 360-46-77
+38 (066) 77-395-77
+38 (097) 77-236-77
+38 (093) 360-46-77

Детальное описание товара:
https://storgom.ua/product/izmelchitel-fieldmann-fzd-5010-e.html
Другие товары: https://storgom.ua/izmelchiteli-vetok.html